Bomber

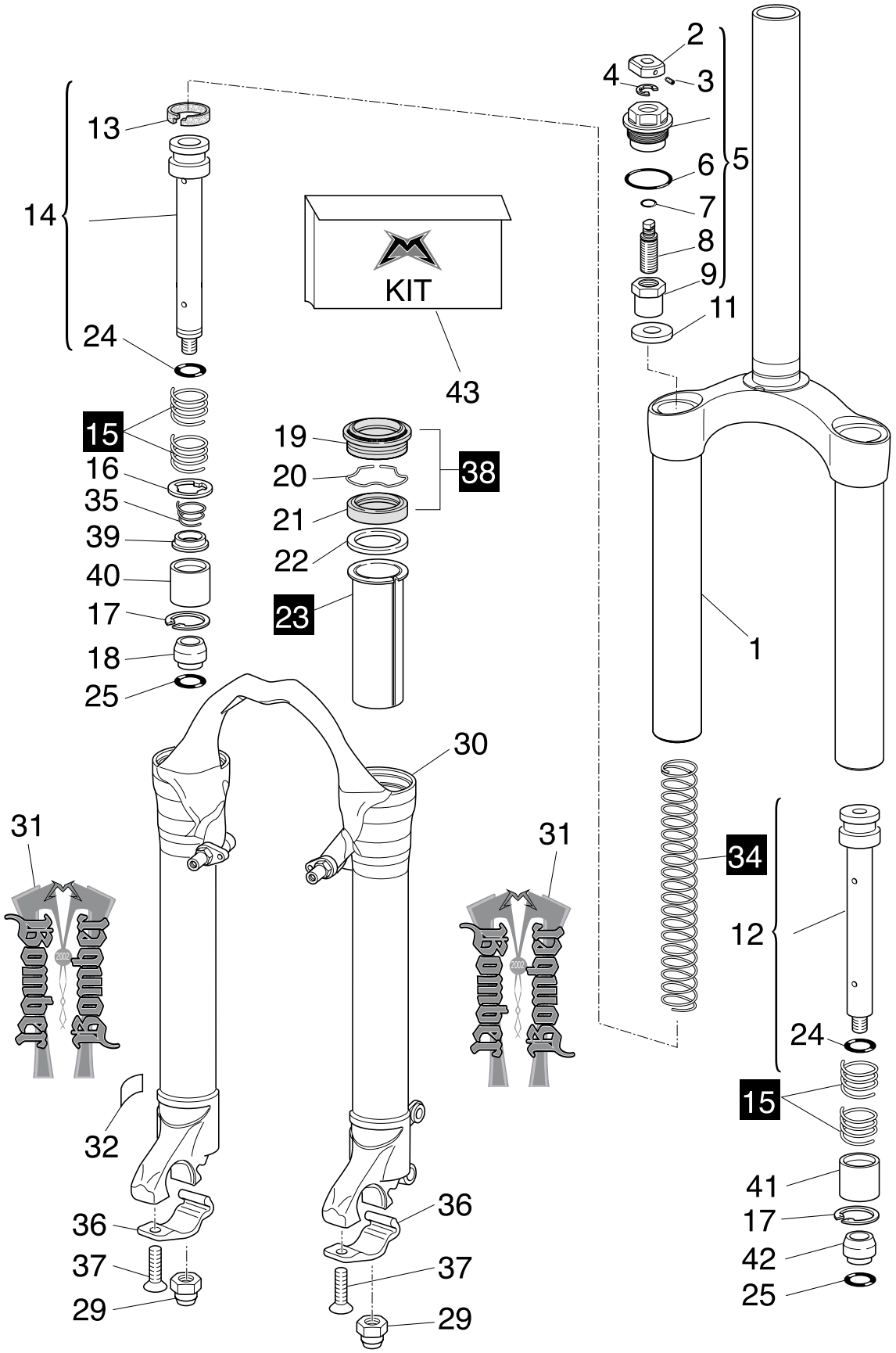

MARZOCCHI M.Y.2002 **Dirt Jumper 1,5 c.110**