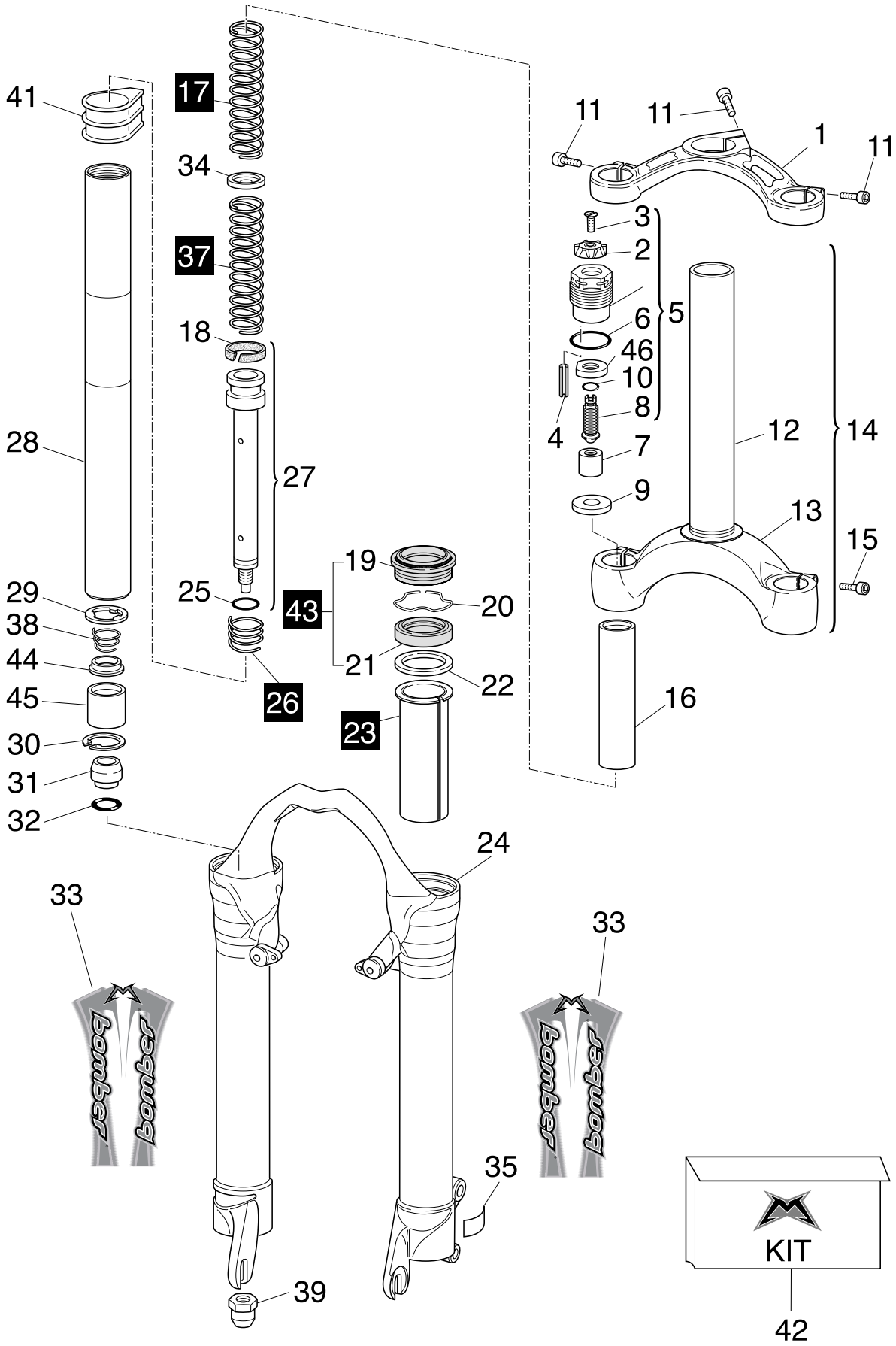
41
17
34
37
18
28
27
25
29
38
44
45
30
31
32
26
19
43
20
21
22
23
24
33
33
35
39
11
11
1
11
3
2
5
6
46
10
8
4
7
9
12
14
13
15
16
KIT
42