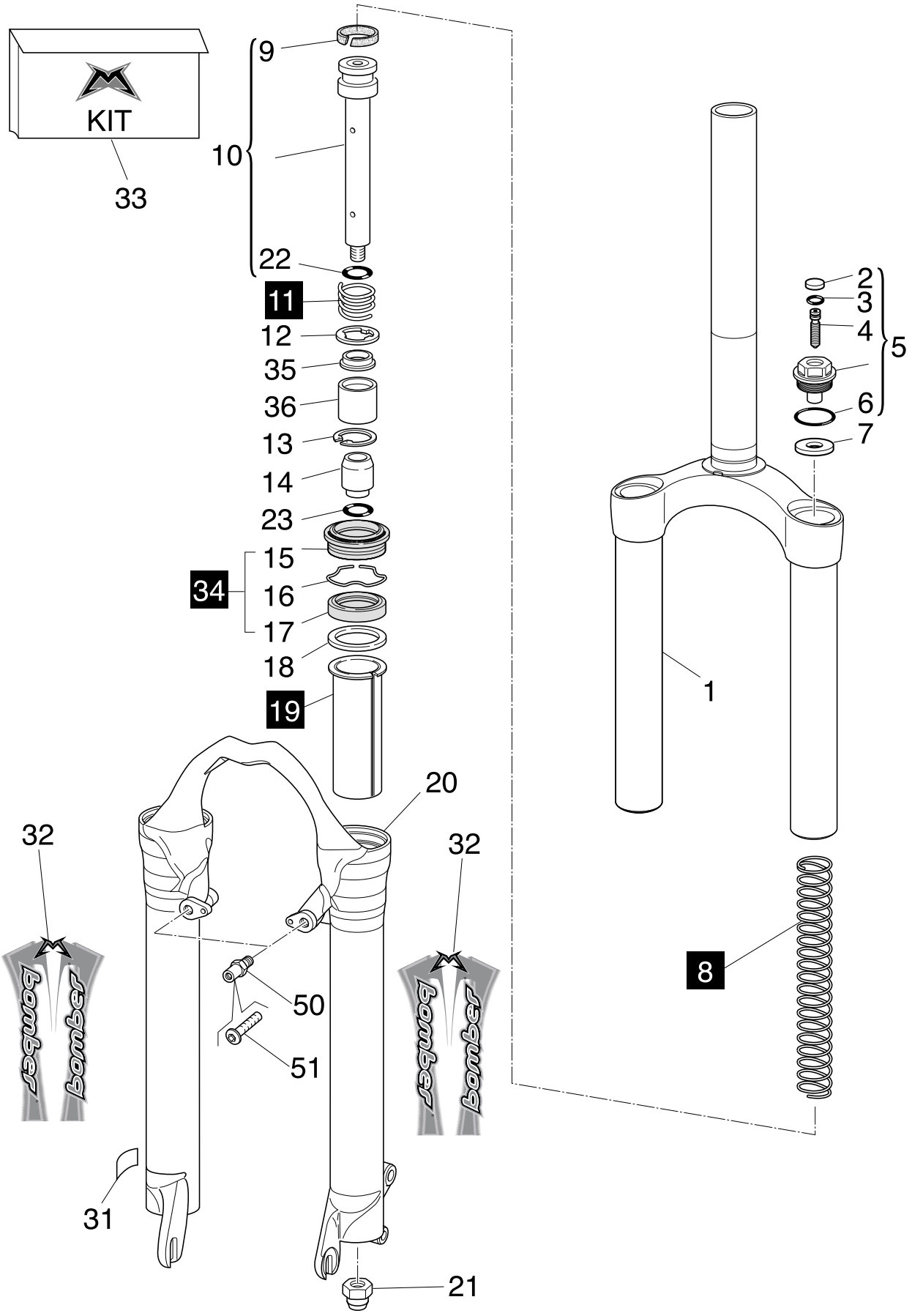

MARZOCCHI M.Y.2002 MXC Coil c.100(no ext.Prel.)