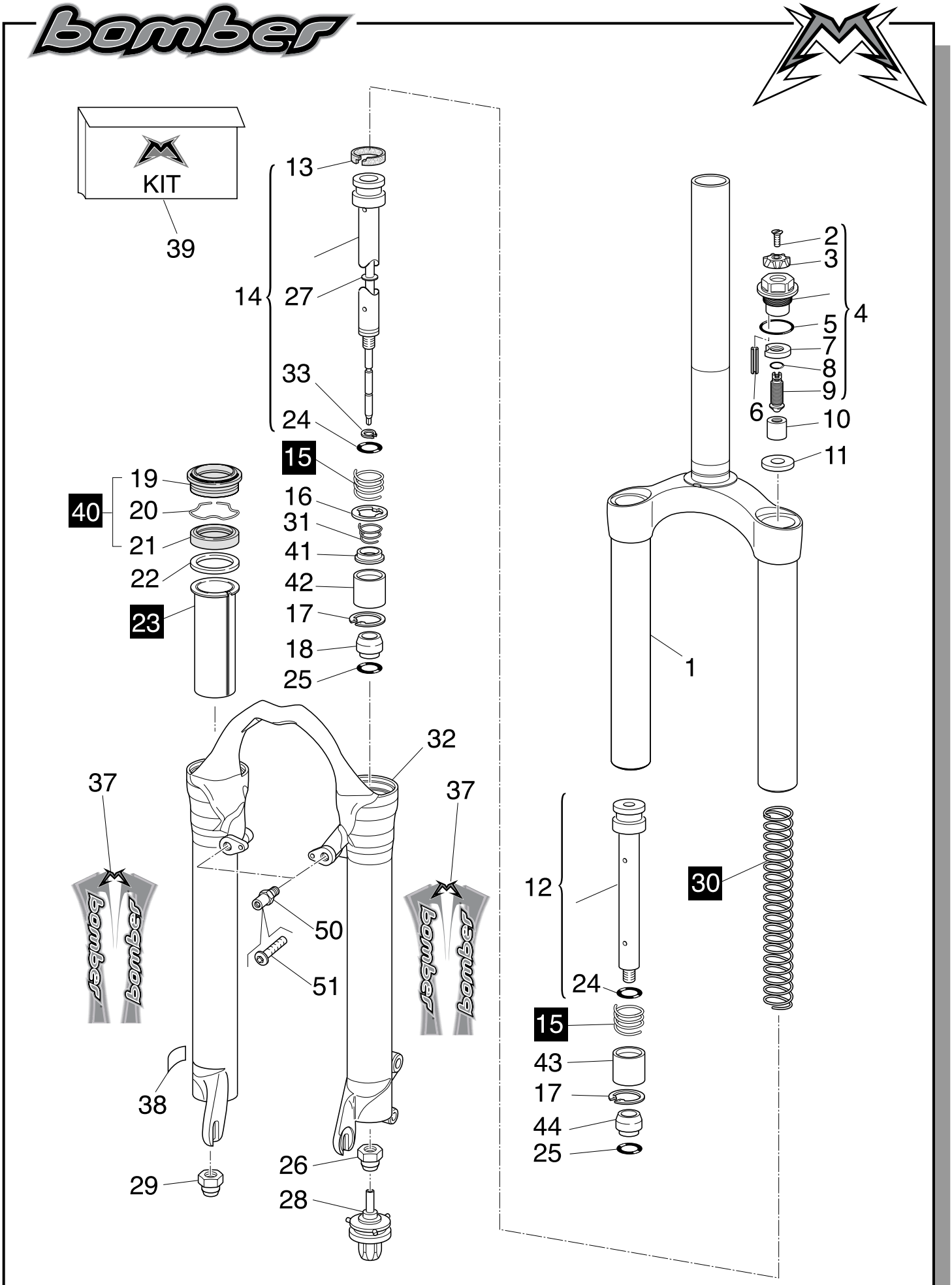
KIT
39
13
14
27
33
24
15
16
31
41
42
17
18
25
19
40
20
21
22
23
32
37
37
50
51
38
29
26
28
2
3
4
5
7
8
9
6
10
11
1
12
30
24
15
43
17
44
25