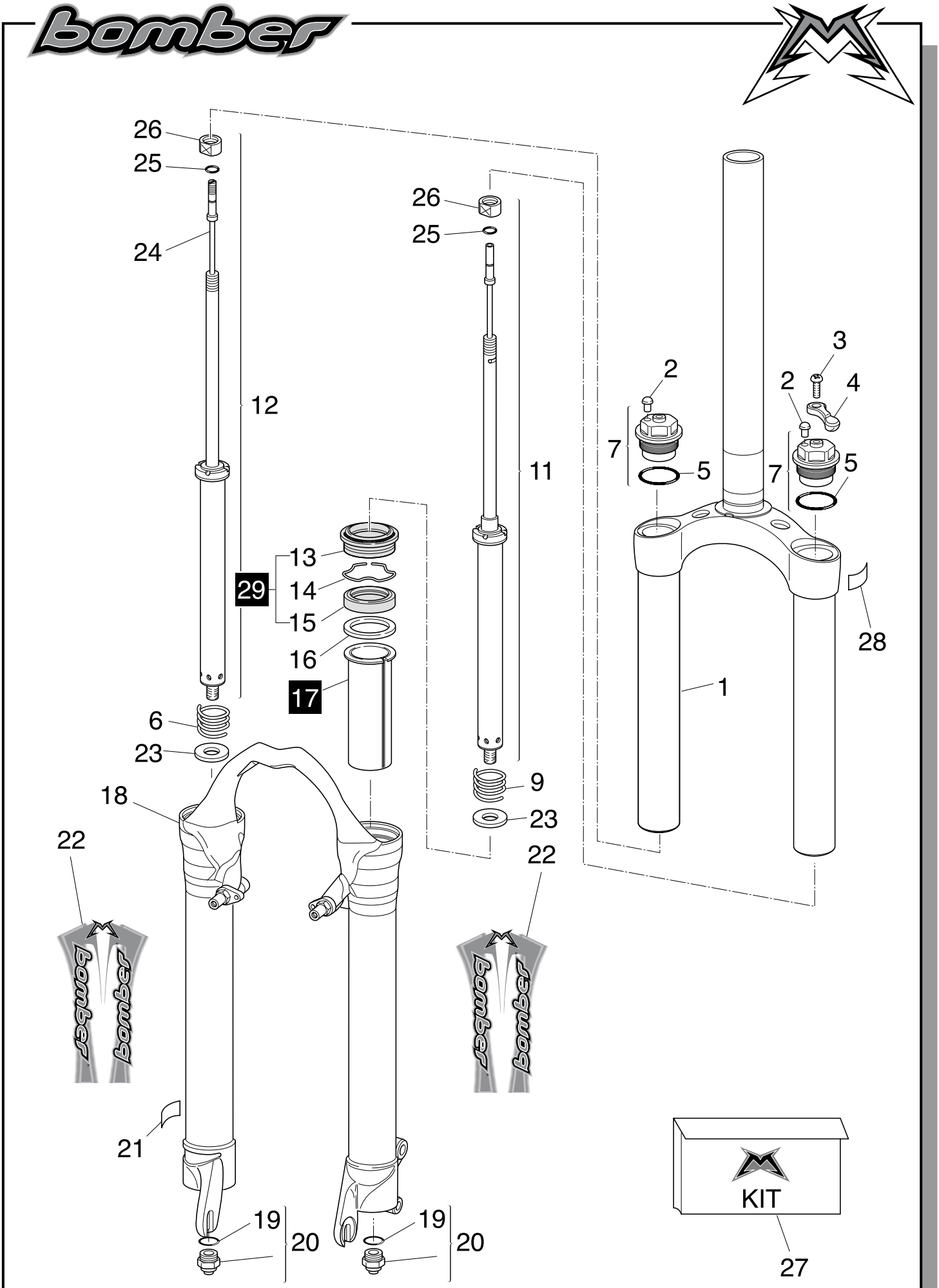
26
25
24
12
26
25
11
3
2
2
4
7
5
7
5
13
29
14
15
16
17
28
1
6
23
9
23
18
22
22
21
19
20
19
20
KIT
27