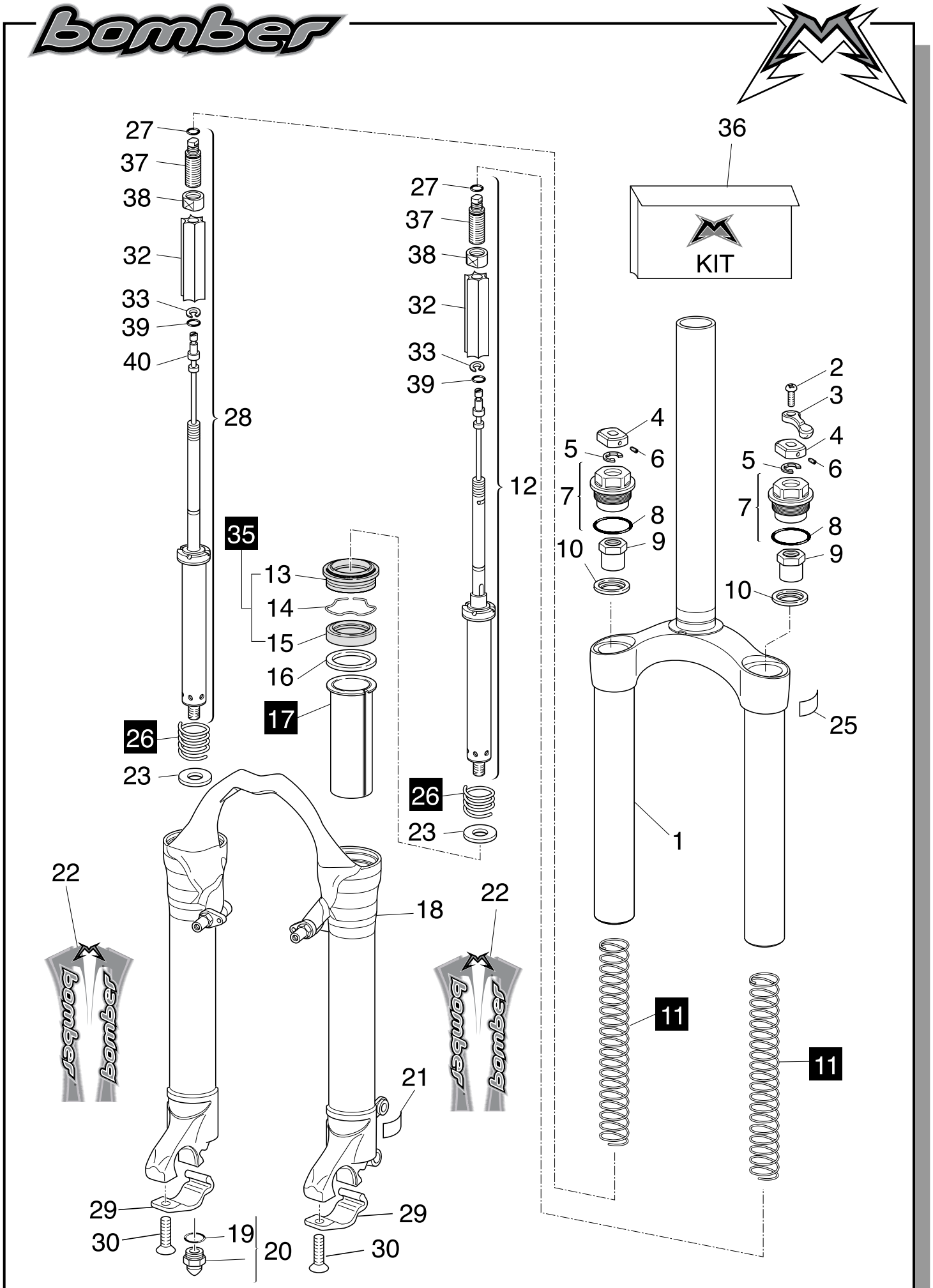

MARZOCCHI M.Y.2002 **Z1 Free Ride QR20 c.130**