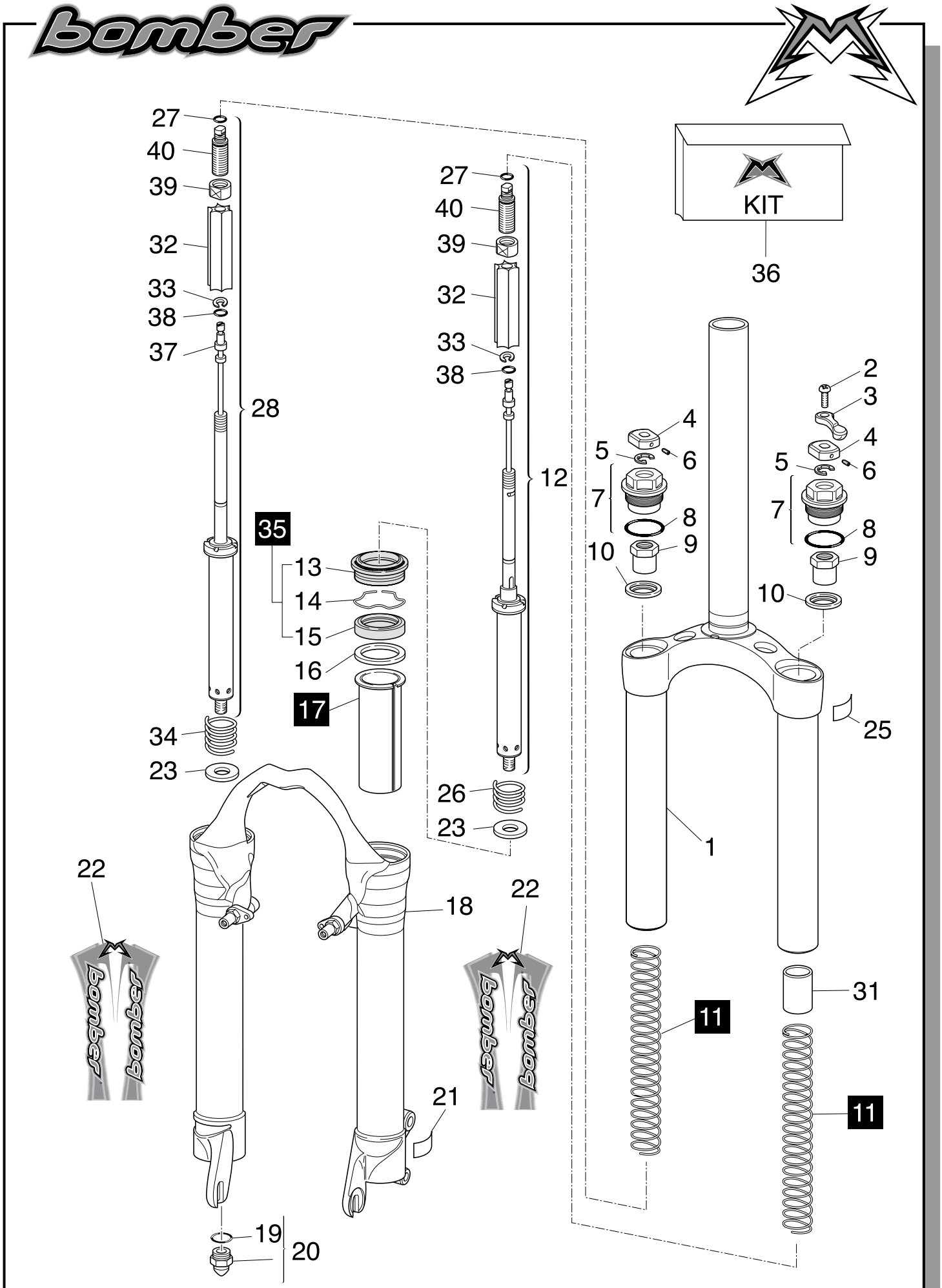

MARZOCCHI M.Y.2002 **Z2 Atom Race c.80**