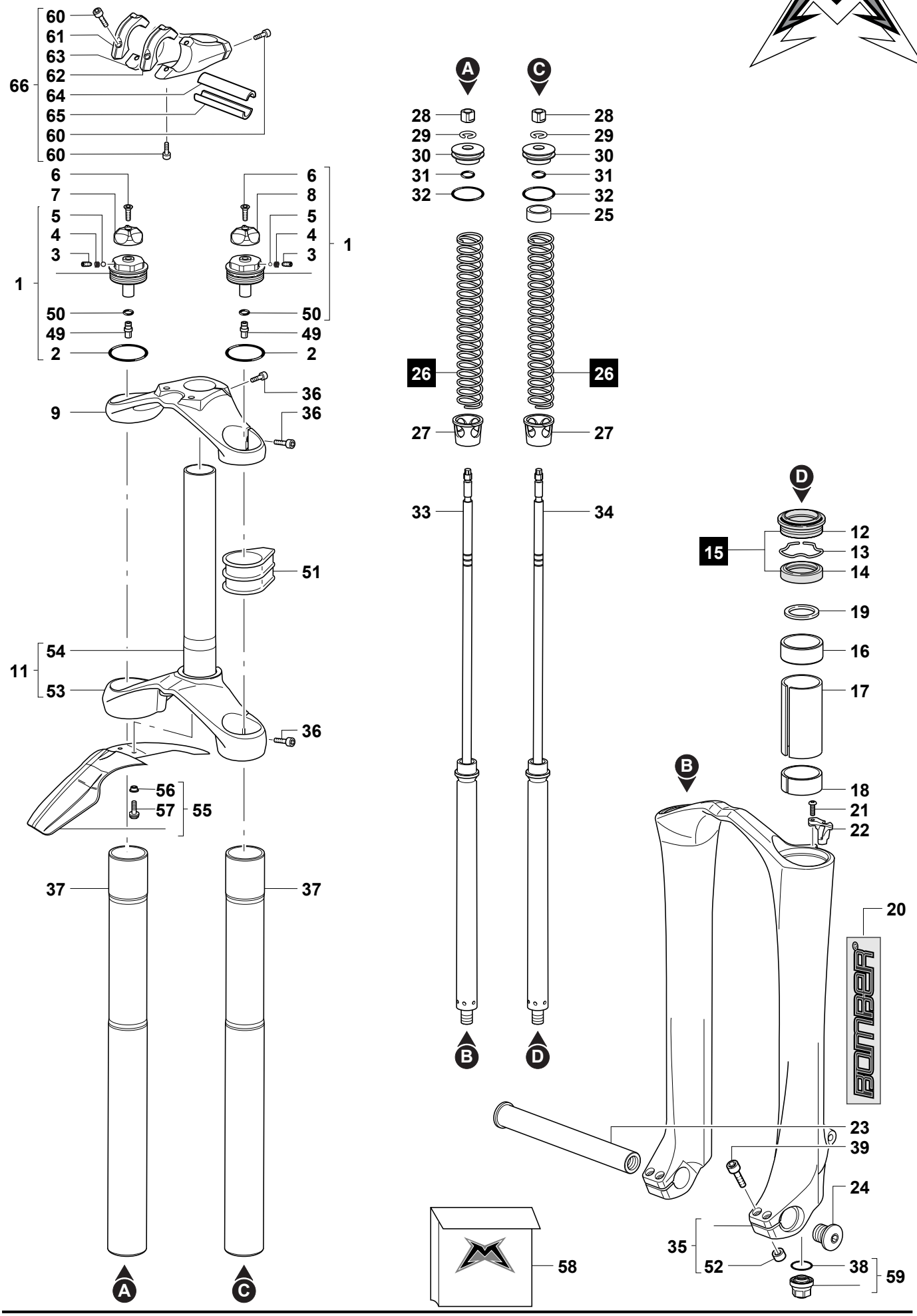
60
61
63
62
66
64
65
60
60
6
7
5
4
3
1
50
49
2
6
8
5
4
3
1
50
49
2
36
9
36
51
54
11
53
36
56
57
55
37
37
A
C
28
29
30
31
32
26
27
28
29
30
31
32
25
26
27
33
34
B
D
D
12
15
13
14
19
16
17
18
21
22
B
20
23
39
24
35
52
38
59
58
A
C