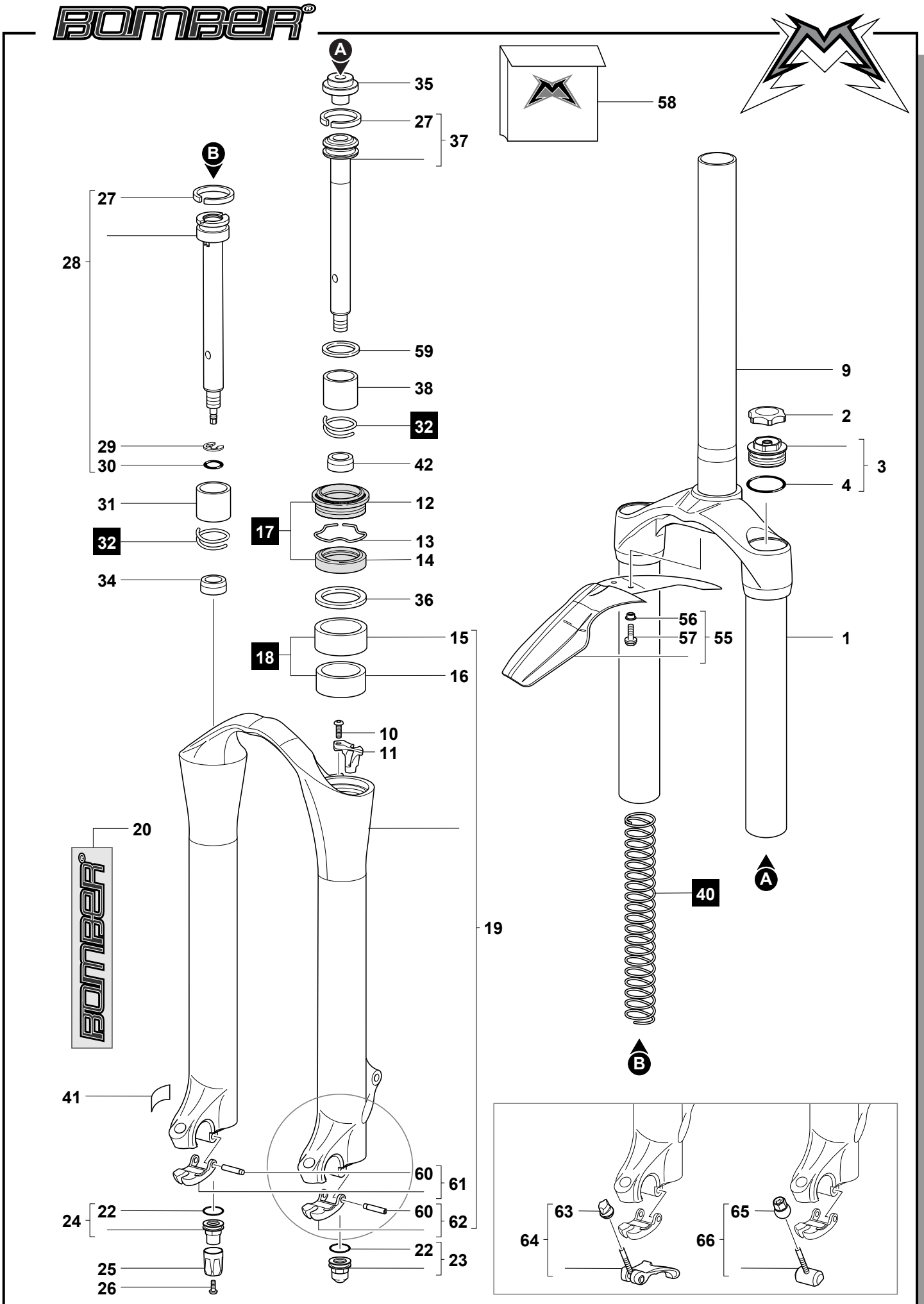

A
35
27
37
58
B
27
28
59
38
32
29
30
42
31
12
17
32
13
14
34
36
15
18
16
9
2
3
4
56
57
55
1
10
11
20
19
40
A
B
41
60
61
60
62
24
22
22
23
25
26
63
64
65
66