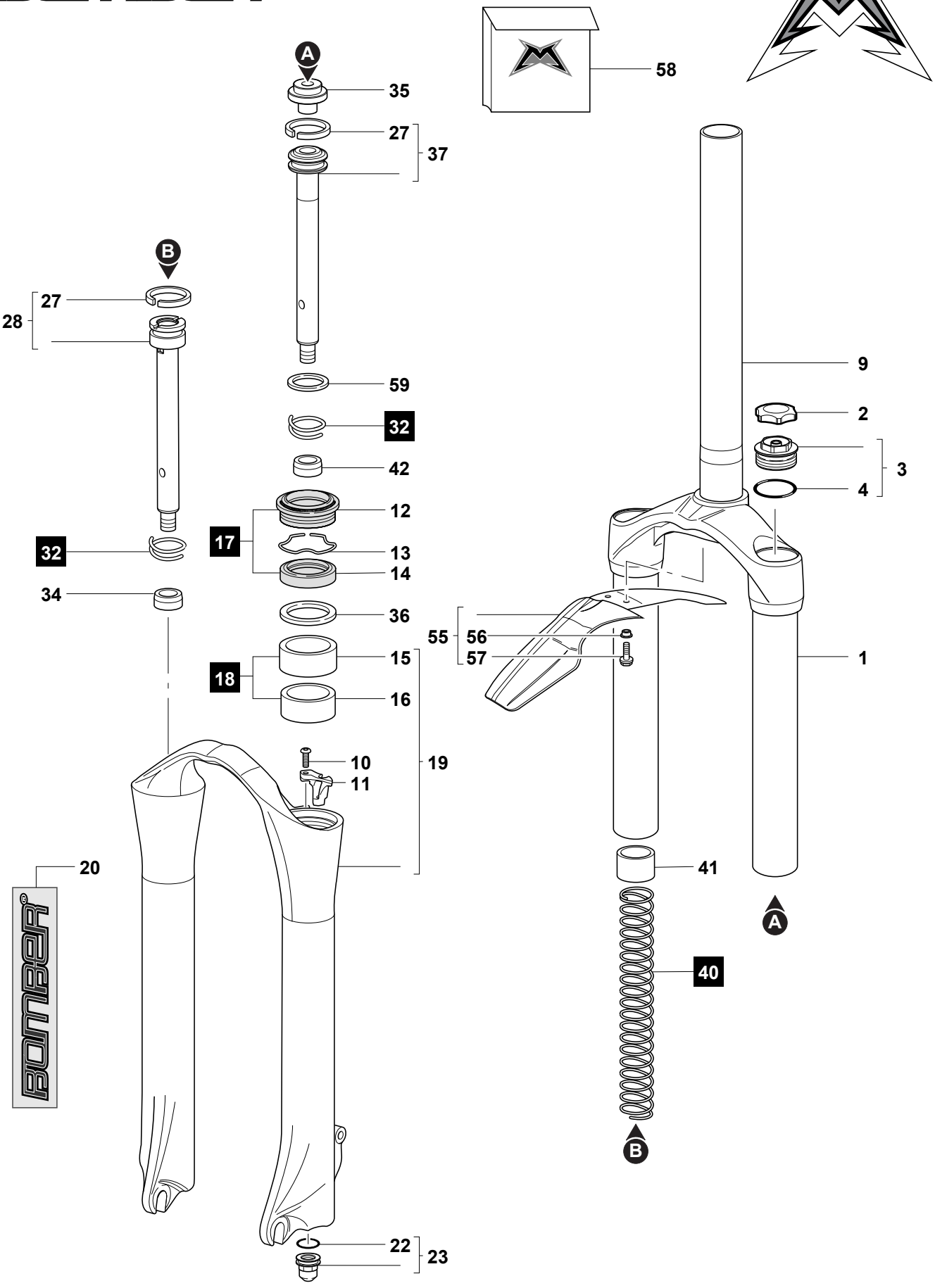
A
35
27
37
58
B
27
28
59
32
42
12
17
13
14
32
34
36
55
56
57
15
18
16
1
9
2
3
4
10
11
19
20
41
A
40
B
22
23