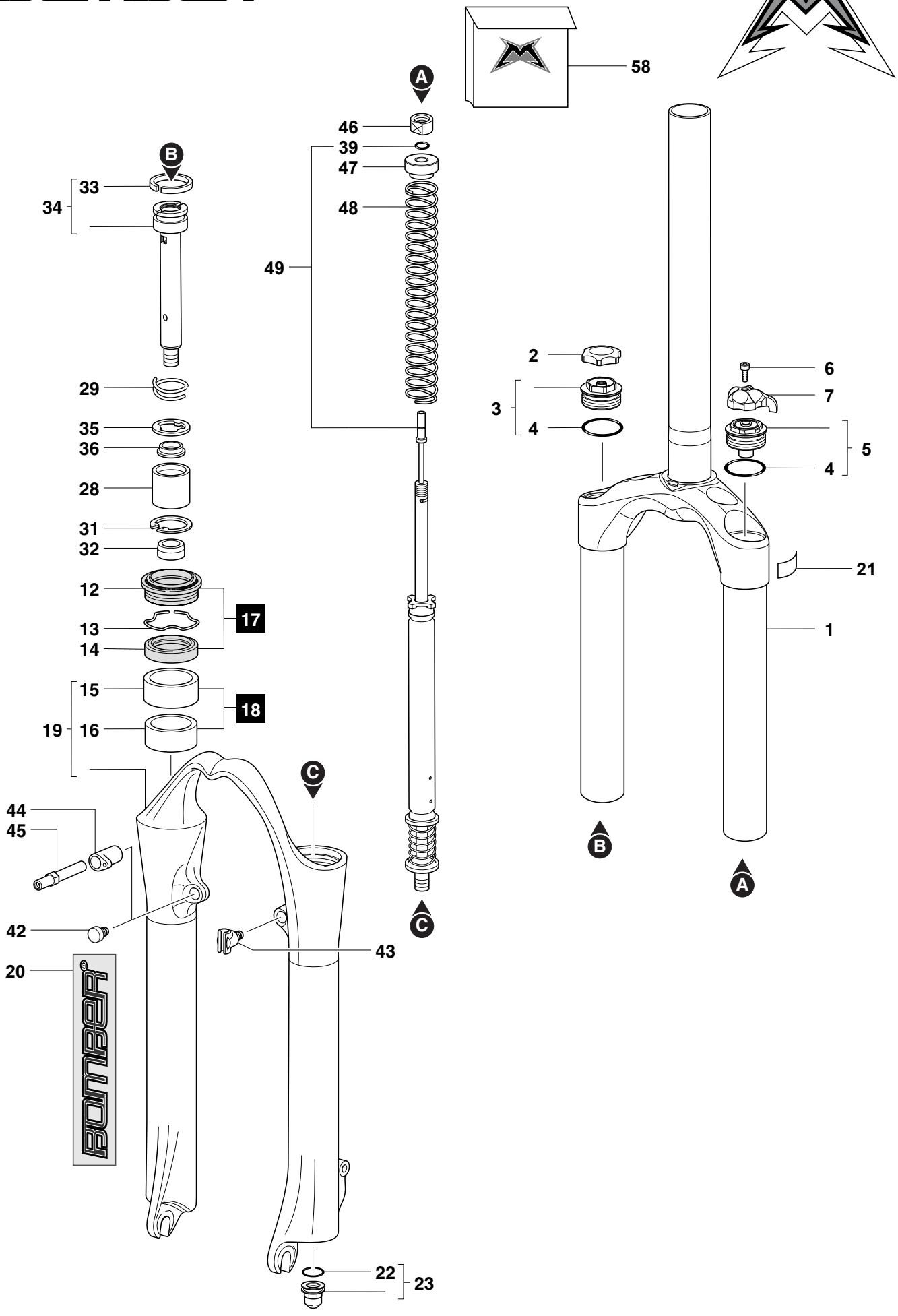
58
A
46
39
47
48
49
B
33
34
29
35
36
28
31
32
12
13
14
17
15
16
18
19
C
44
45
42
43
20
22
23
2
3
4
6
7
5
4
21
1
B
A
C