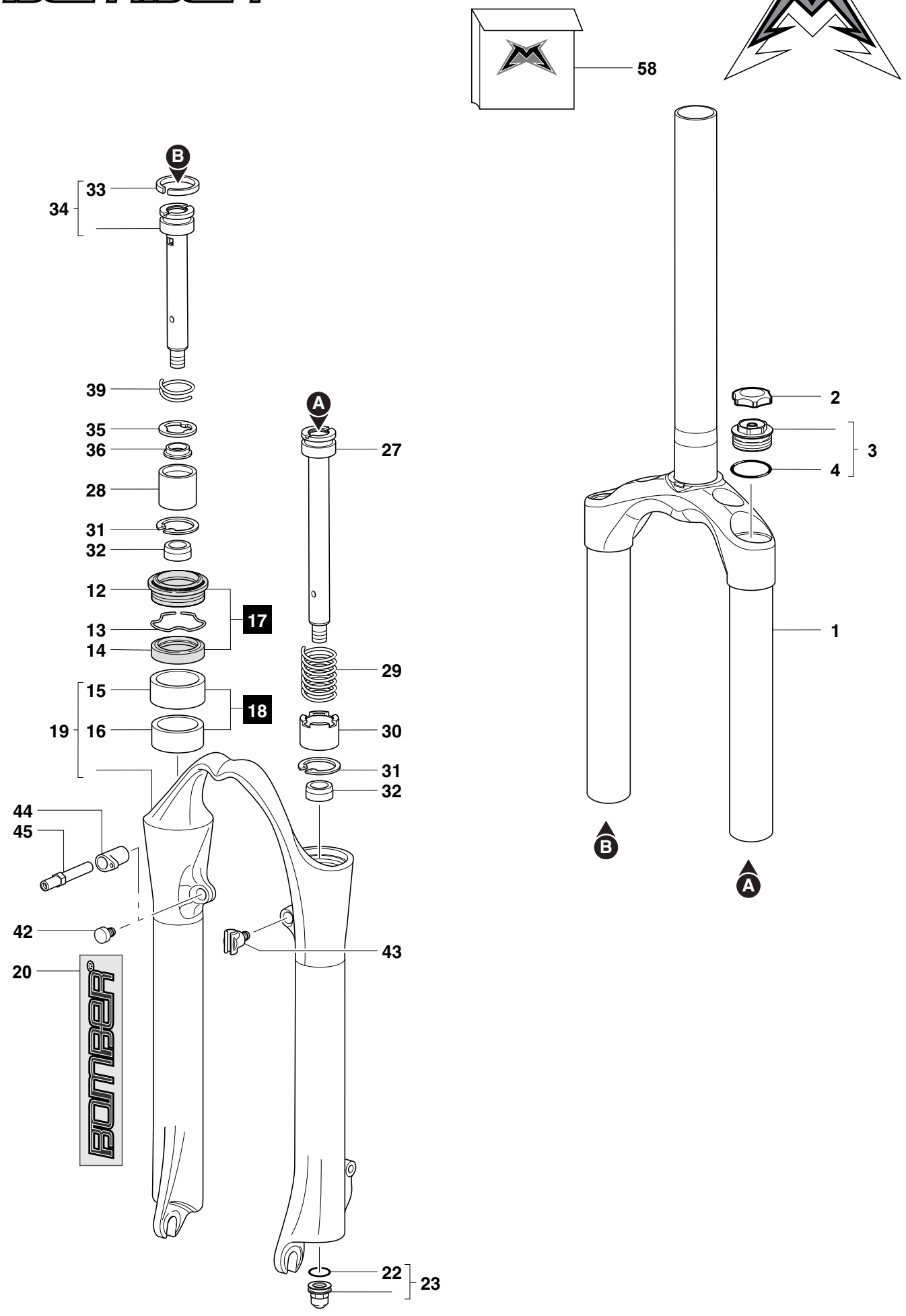
58
B
33
34
39
35
36
28
31
32
12
13
14
17
15
18
19
16
44
45
42
20
BOMBER®
A
27
29
30
31
32
43
22
23
2
3
4
1
B
A