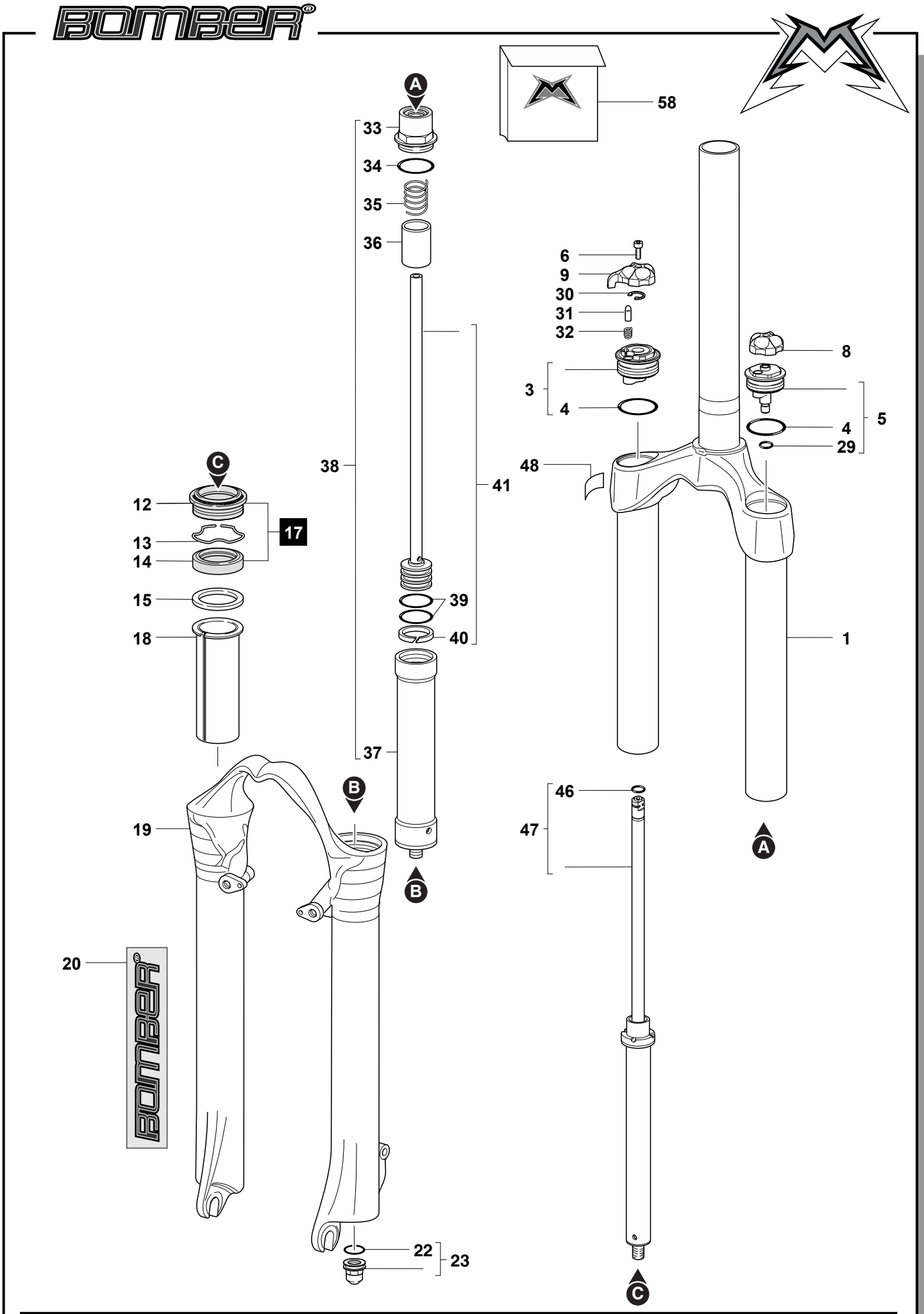

MARZOCCHI M.Y.2004 **Marathon SL 29er**