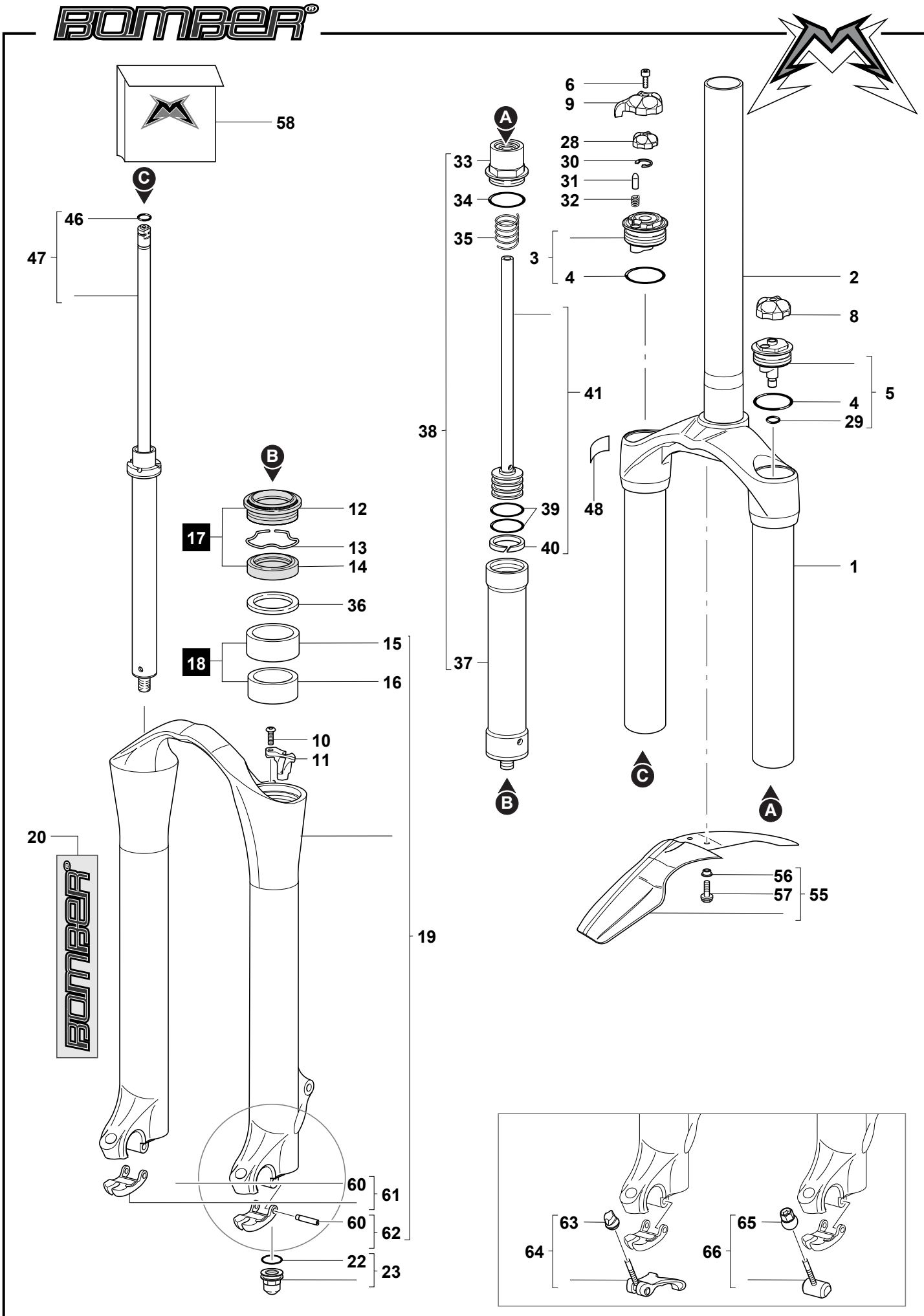

MARZOCCHI M.Y.2004 **Z150 Free Ride SL QR20**