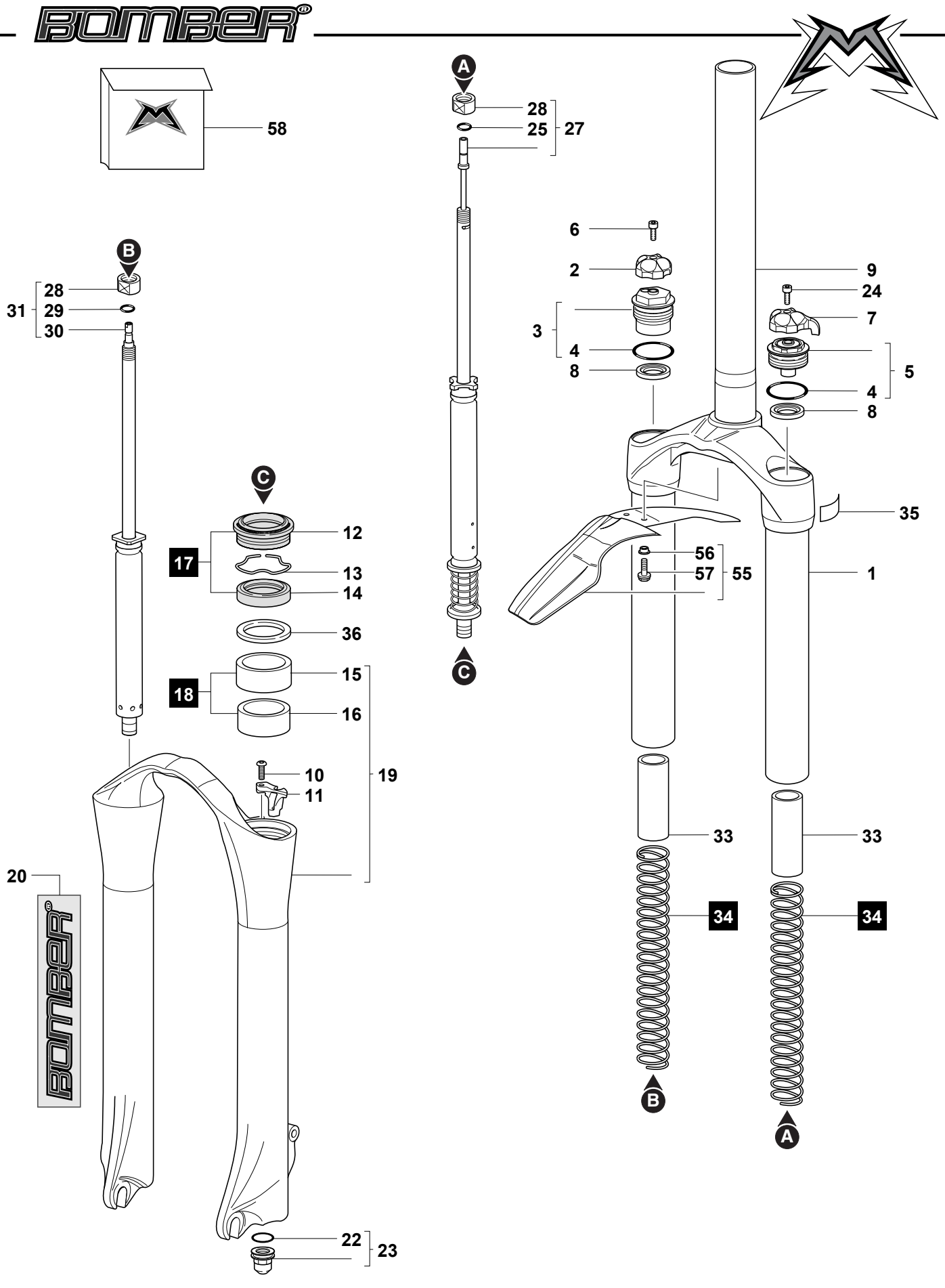
58
A
28
25
27
6
2
3
4
8
9
24
7
5
4
8
35
56
57
55
1
B
28
31
29
30
C
12
17
13
14
36
15
18
16
19
10
11
20
33
33
34
34
22
23