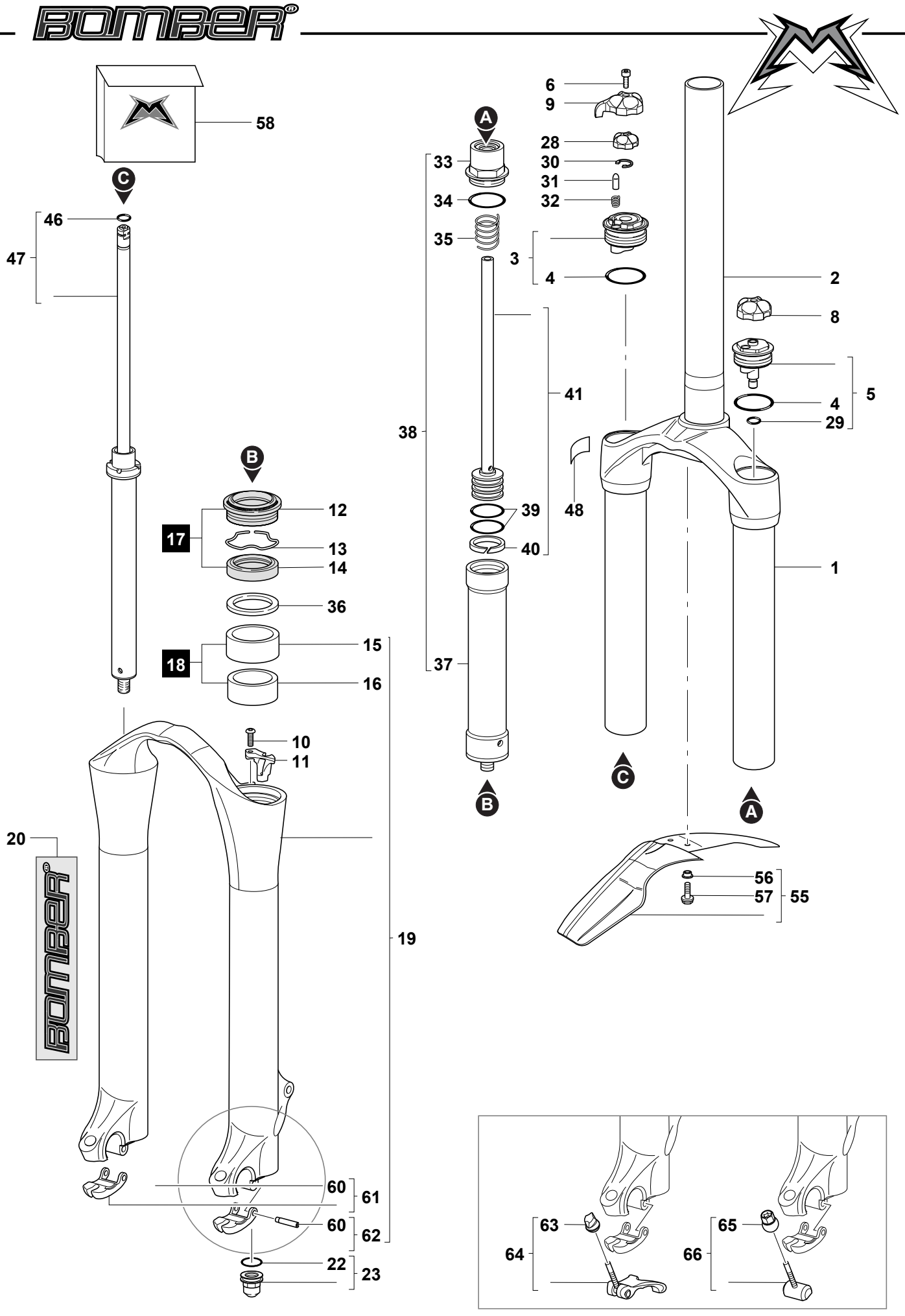
58
C
46
47
B
12
17
13
14
36
15
18
16
10
11
20
19
60
61
60
62
22
23
A
33
34
35
38
41
39
40
37
6
9
28
30
31
32
3
4
2
8
5
4
29
48
1
56
57
55
63
64
65
66