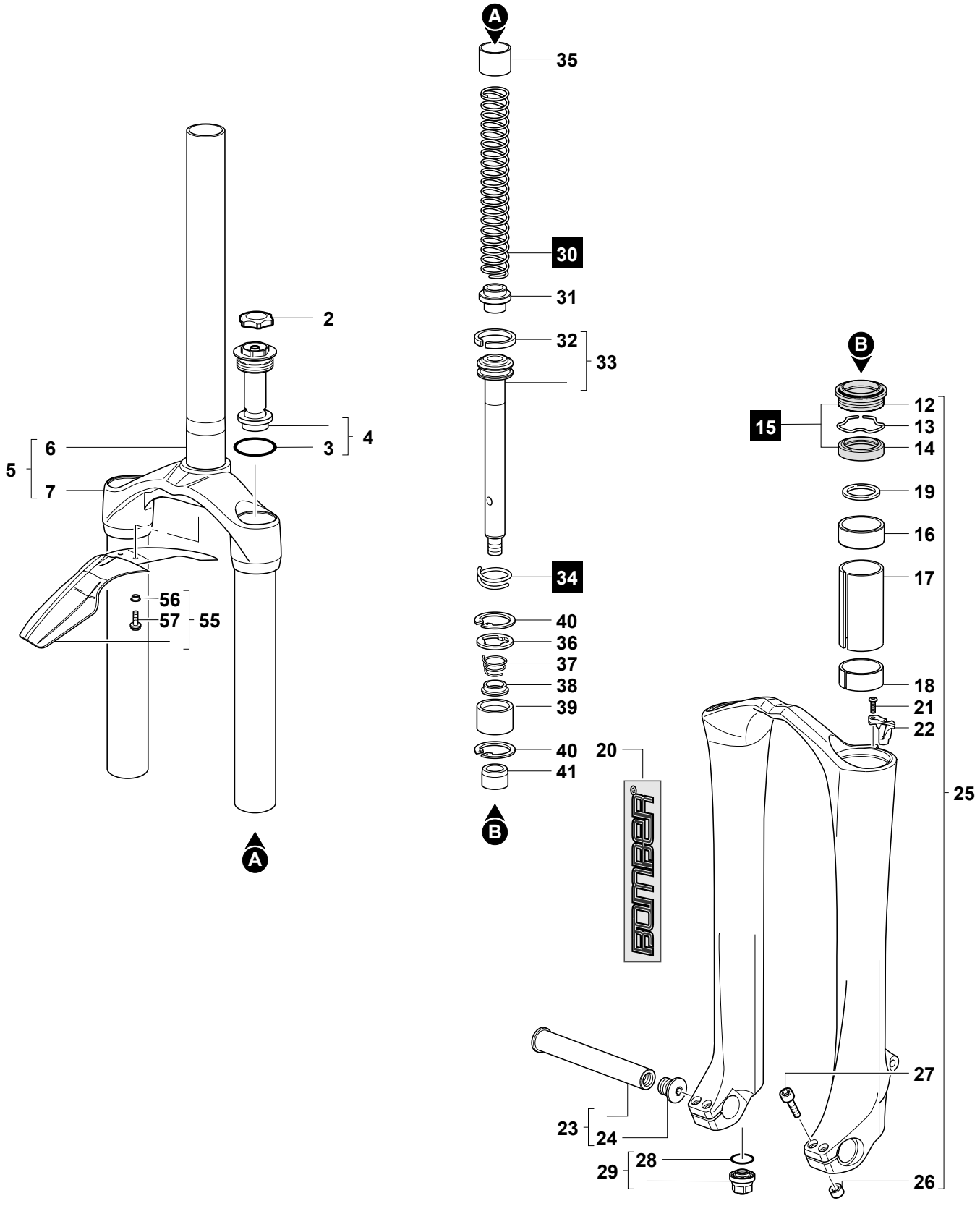
A
35
30
31
2
32
33
B
12
15
13
14
4
6
3
5
7
19
16
17
34
56
57
55
40
36
37
38
39
18
21
22
20
40
41
25
B
A
27
23
24
28
29
26