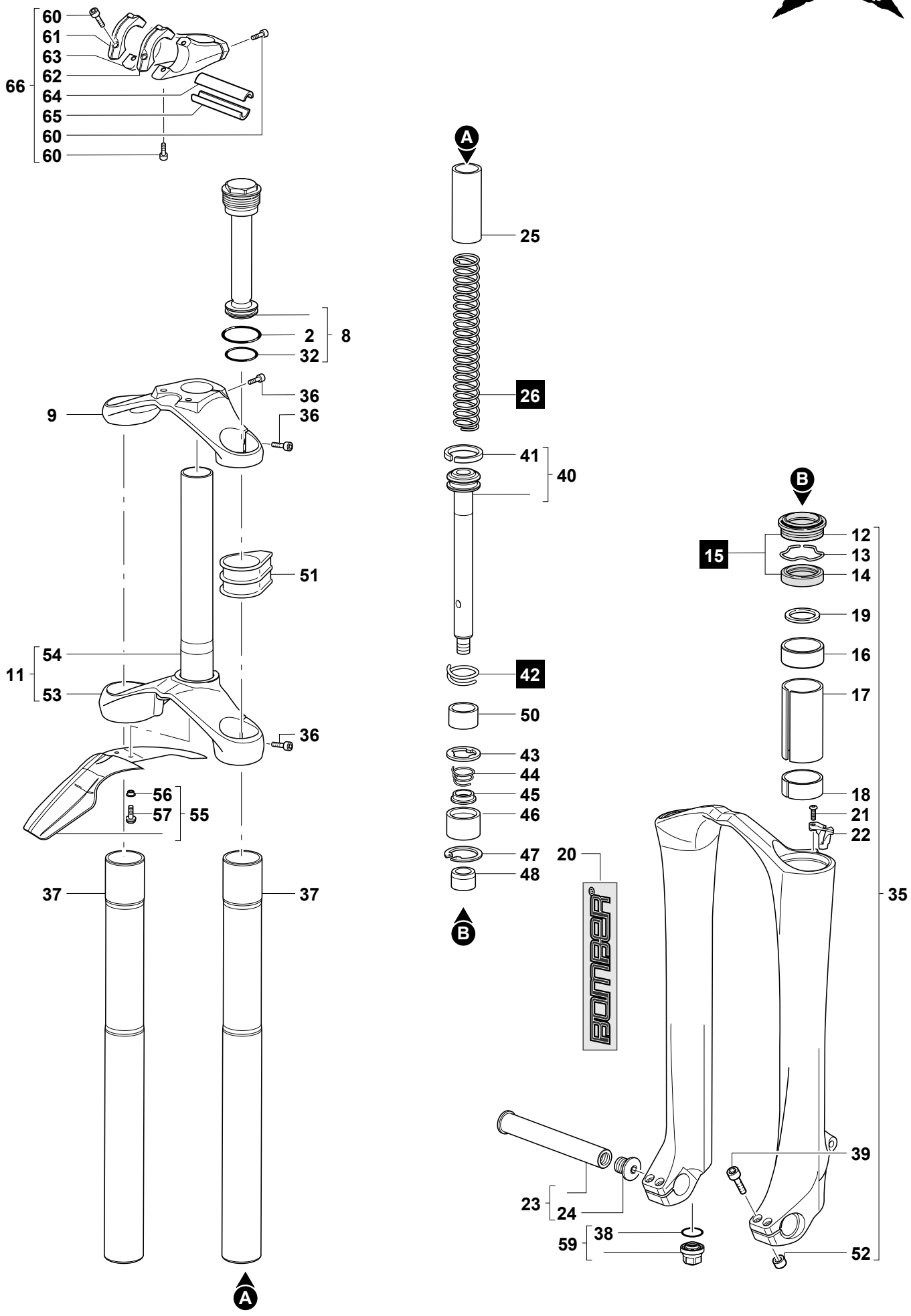
60
61
63
62
66
64
65
60
60
A
25
2
8
32
26
36
9
36
41
40
B
12
15
13
14
51
19
54
16
11
42
17
53
50
36
43
44
56
45
18
57
55
46
21
22
47
20
48
37
37
35
B
39
23
24
38
59
52
A