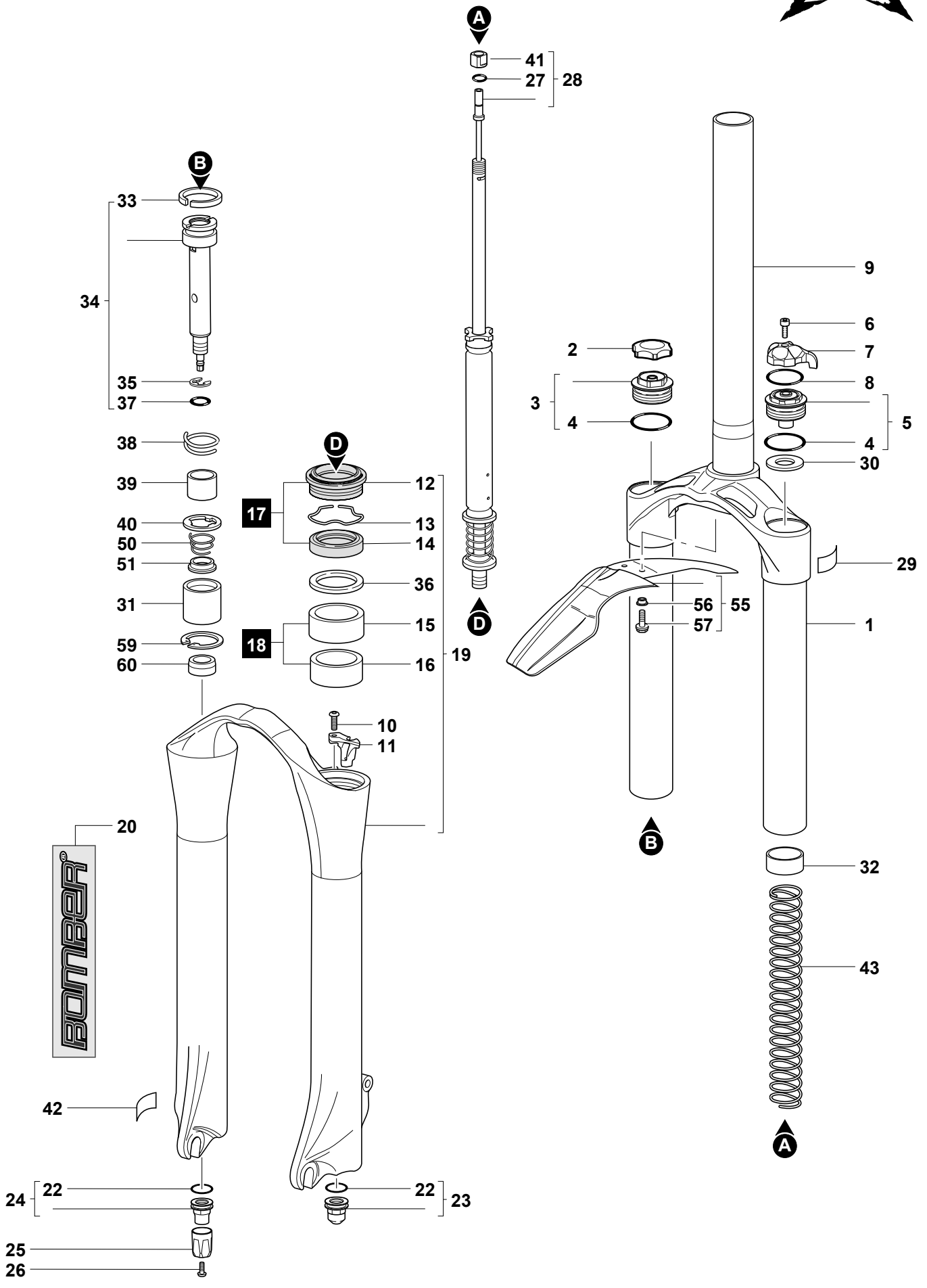
A
41
27
28
B
33
34
35
37
38
39
40
50
51
31
59
60
D
12
17
13
14
36
15
18
16
19
10
11
20
BOMBER
42
24
22
22
23
25
26
9
6
7
2
8
3
4
5
4
30
29
56
55
57
1
B
32
43
A