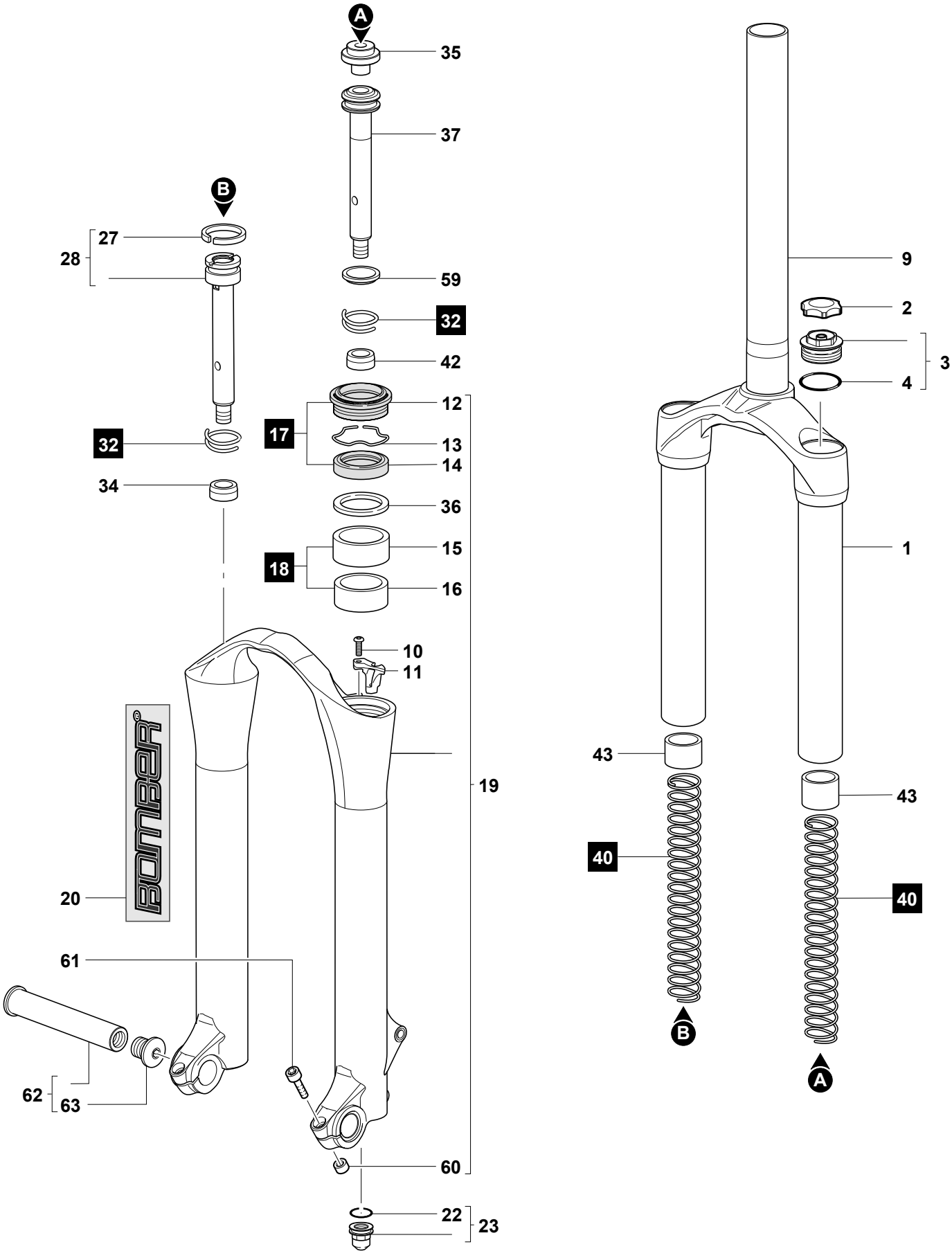
A
35
37
B
27
28
59
32
42
12
17
13
14
32
34
36
15
18
16
10
11
19
20
61
62
63
60
22
23
9
2
3
4
1
43
43
40
40
B
A