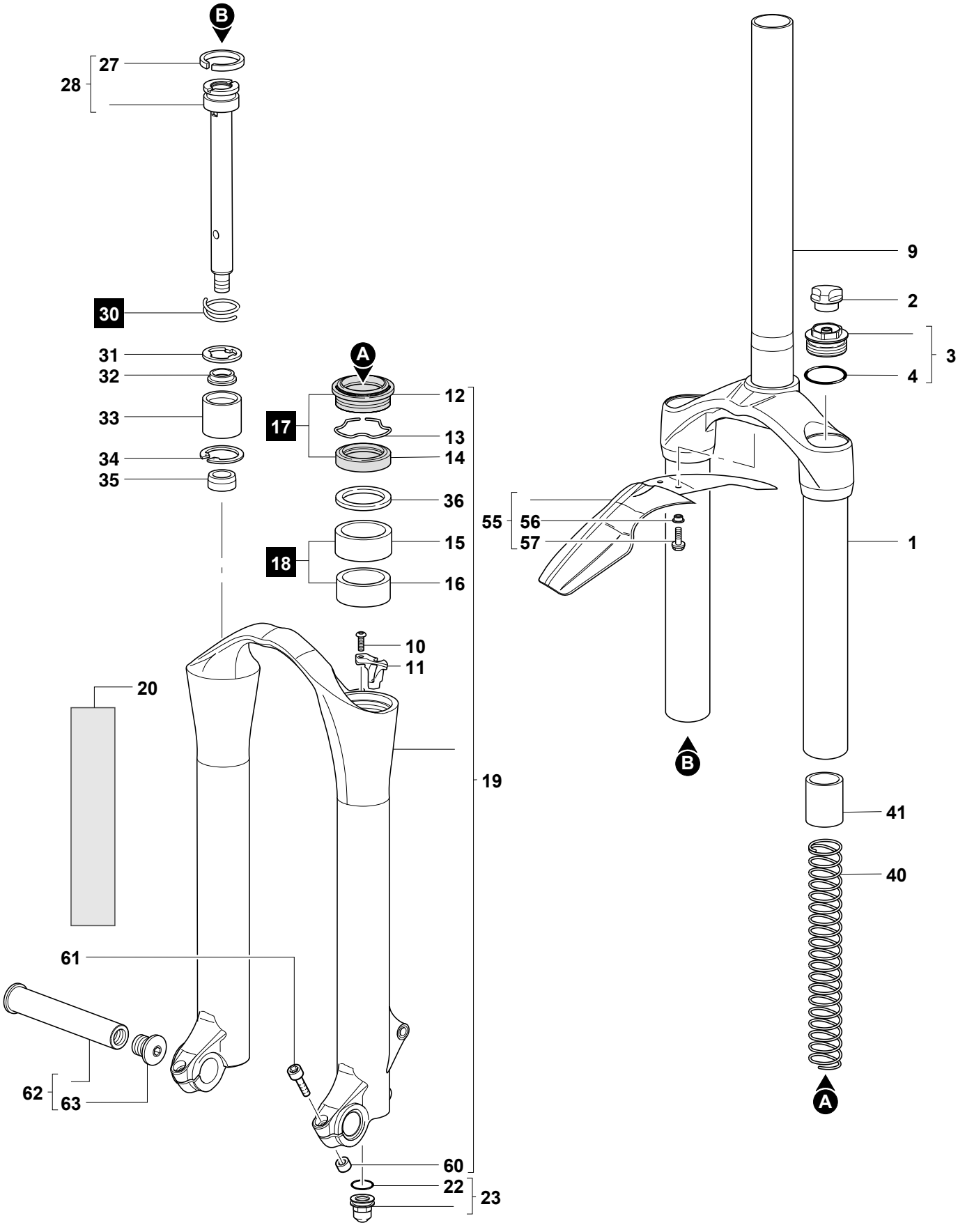
B
27
28
30
31
32
33
34
35
A
12
17
13
14
36
55
56
57
15
18
16
10
11
20
19
61
62
63
60
22
23
9
2
3
4
1
B
41
40
A