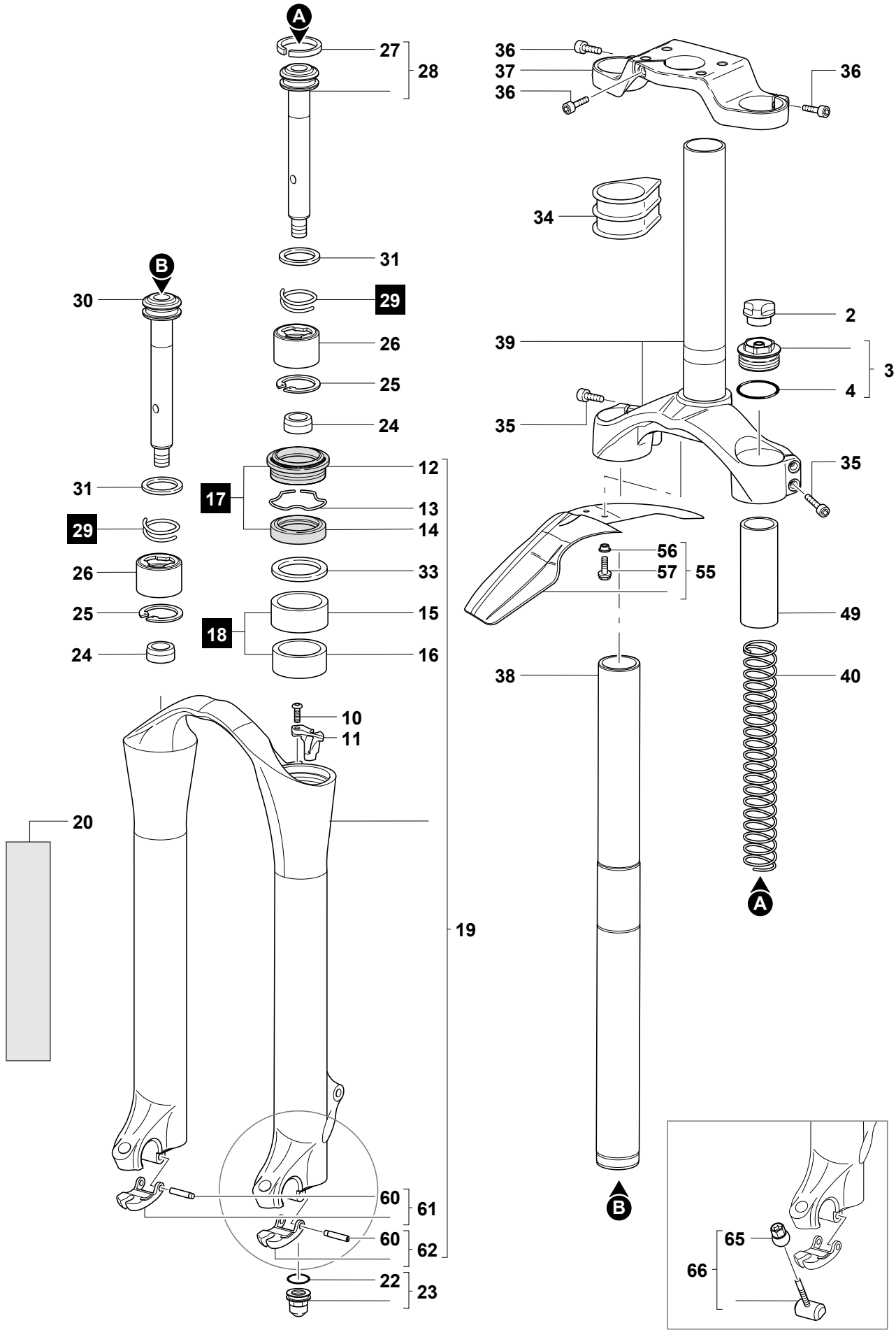
A
27
28
36
37
36
36
34
31
B
30
29
2
39
26
3
25
4
35
24
35
12
31
17
13
29
14
56
26
33
57
55
25
15
49
18
24
16
38
40
10
11
20
A
19
60
61
60
62
22
23
B
65
66