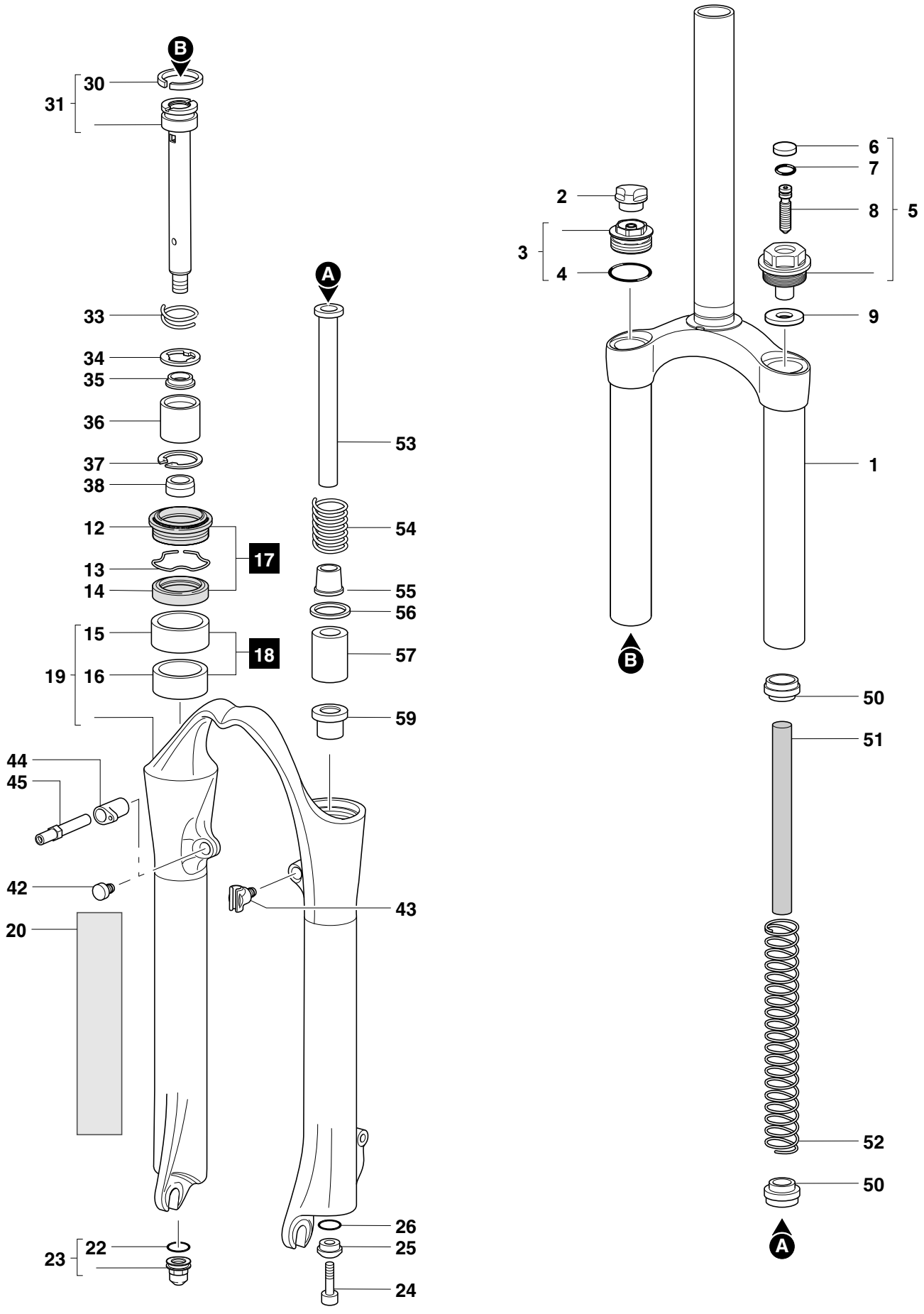
B
30
31
33
34
35
36
37
38
12
13
14
17
15
18
19
16
44
45
42
20
23
22
A
53
54
55
56
57
59
43
26
25
24
2
3
4
6
7
8
5
9
1
B
50
51
52
50
A