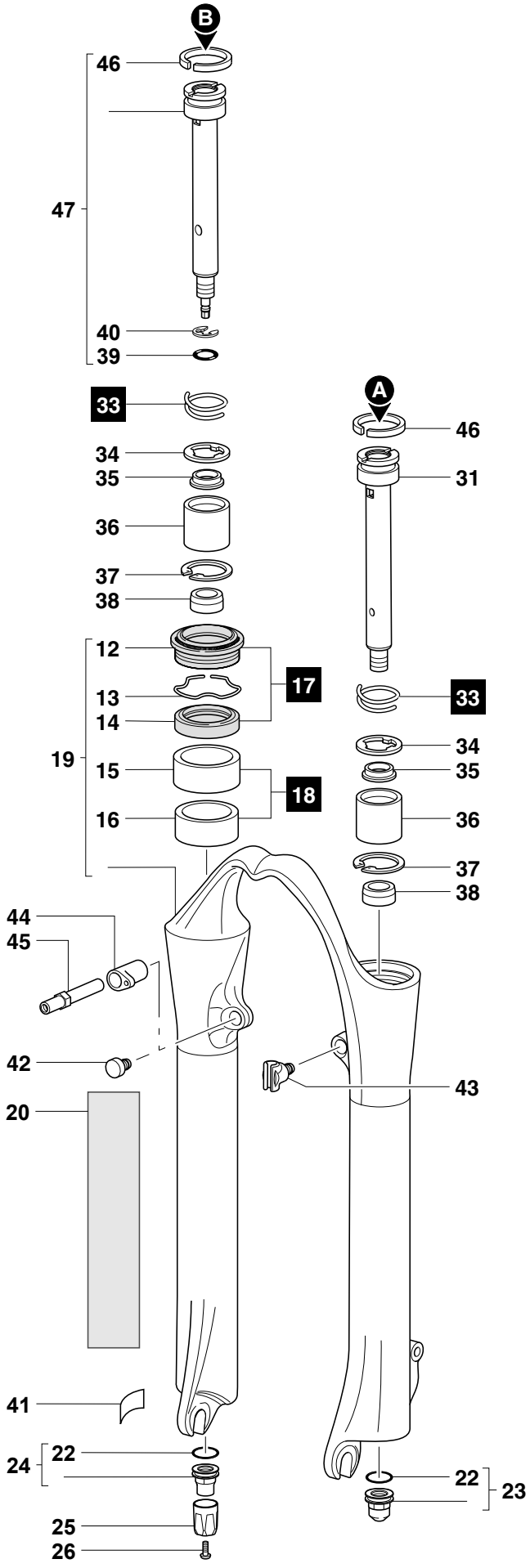
B
46
47
40
39
33
34
35
36
37
38
12
13
14
17
19
15
18
16
44
45
42
20
41
24
22
25
26
A
46
31
33
34
35
36
37
38
43
22
23

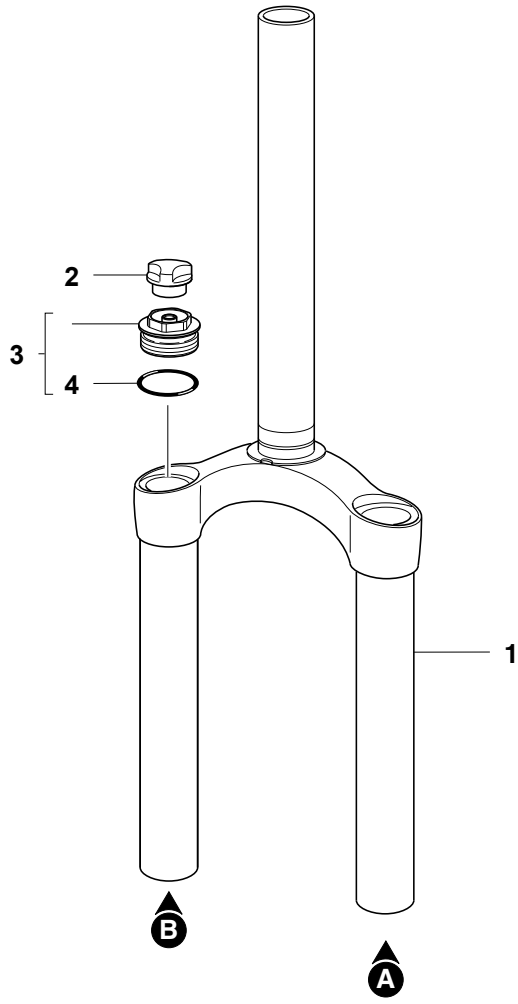
2
3
4
1
B
A