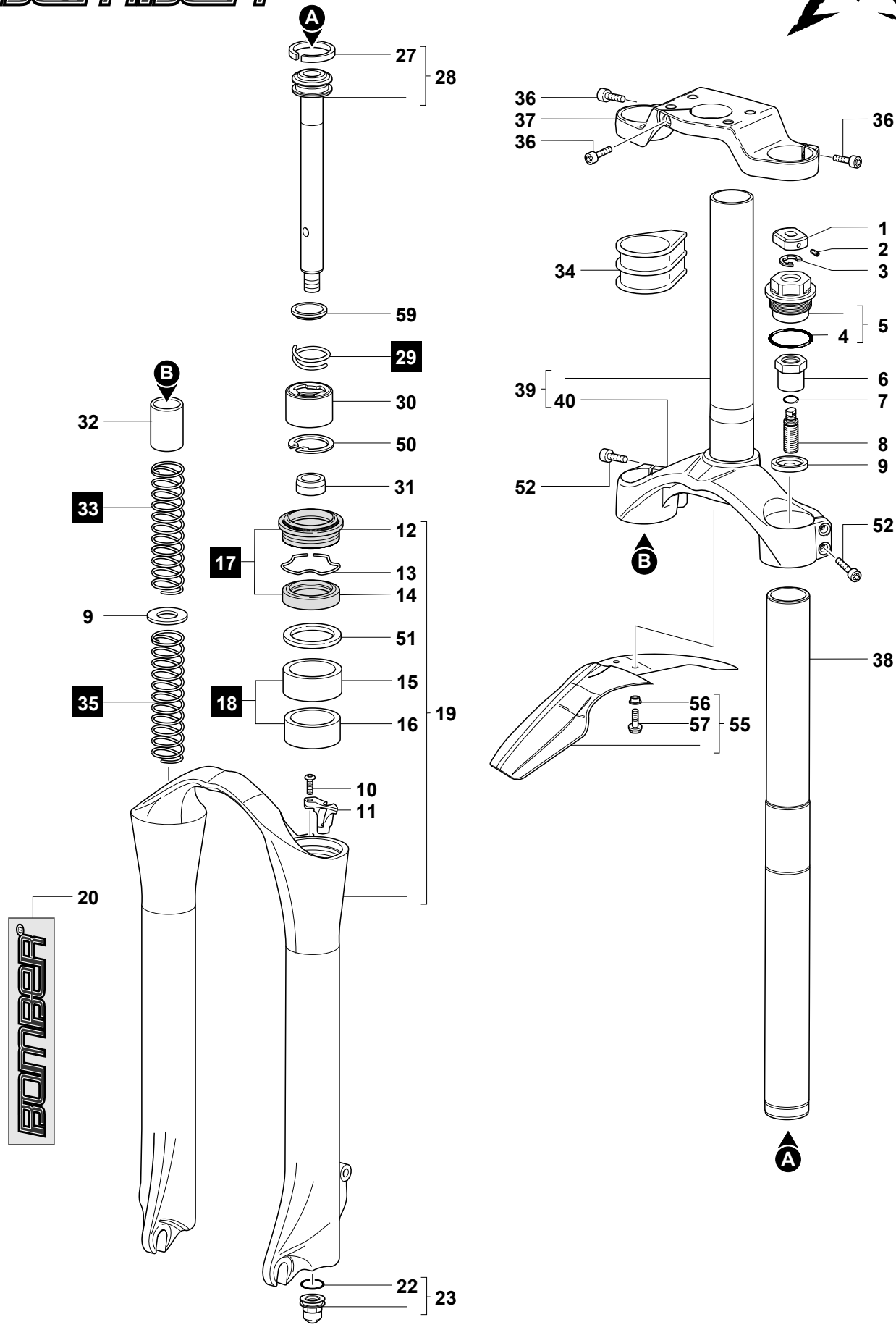
A
27
28
36
37
36
36
59
29
30
50
31
12
17
13
14
51
15
18
16
19
B
32
33
9
35
10
11
20
22
23
1
2
3
34
5
4
6
39
40
7
8
9
52
52
B
38
56
57
55
A