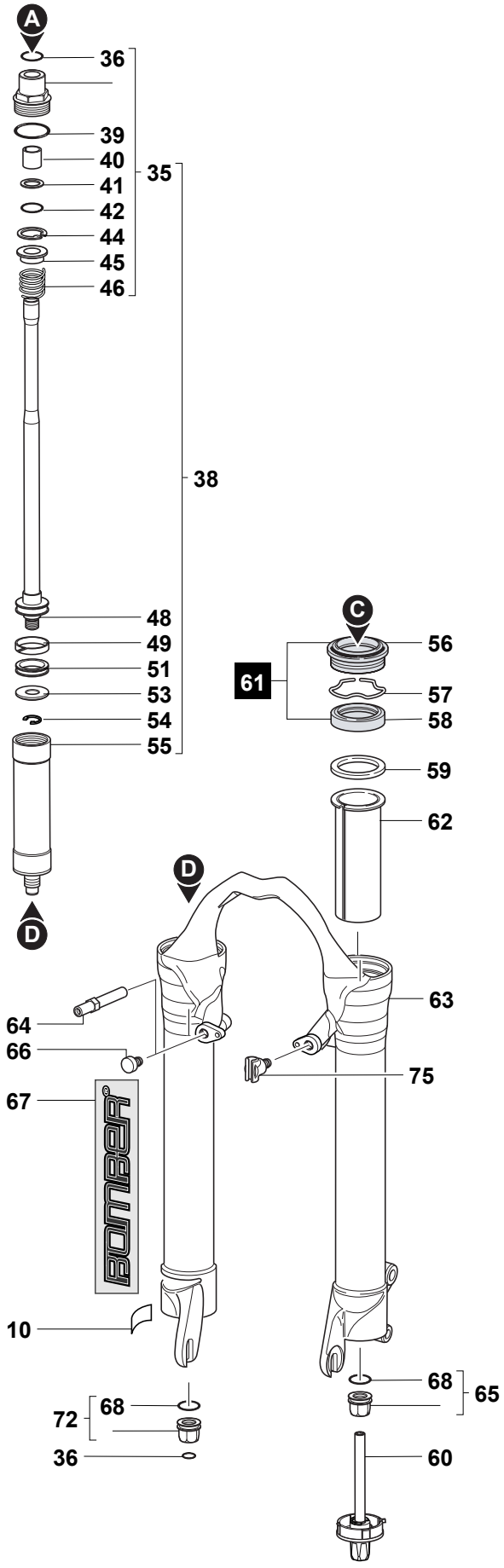
A
36
39
40
41
42
44
45
46
35
38
48
49
51
53
54
55
D
C
56
61
57
58
59
62
D
63
64
66
75
67
10
68
65
72
68
36
60

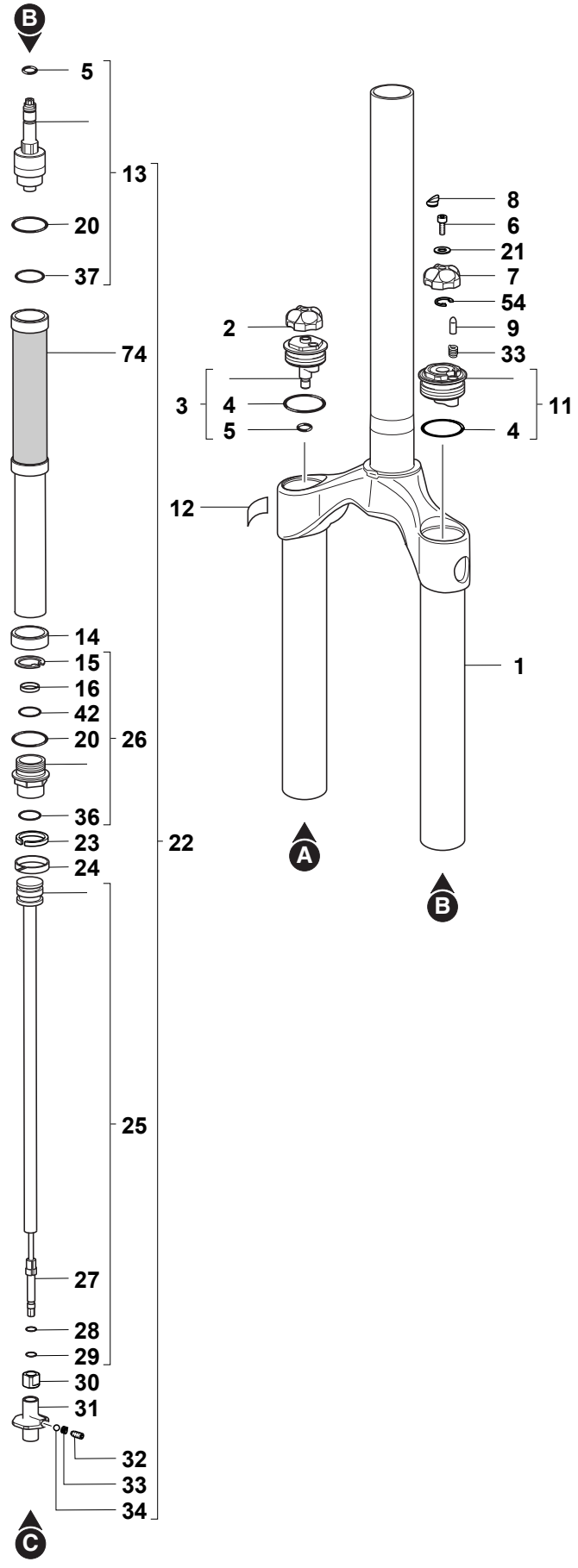
B
5
13
20
37
74
14
15
16
42
20
26
36
23
22
24
25
27
28
29
30
31
32
33
34
C
8
6
21
7
54
9
33
2
3
4
5
11
4
12
1
A
B