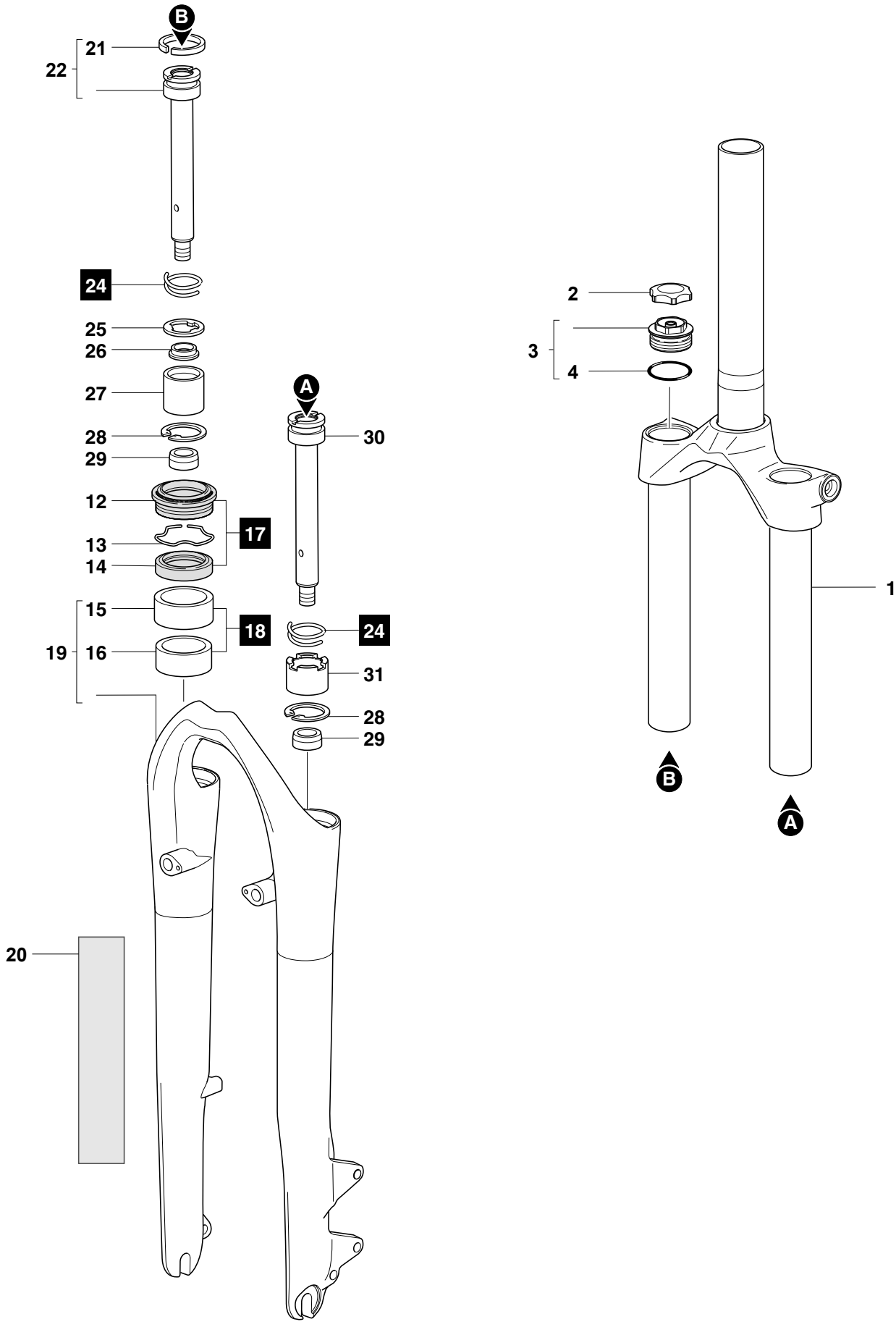
B
21
22
24
25
26
27
28
29
12
13
14
17
15
16
18
19
20
A
30
24
31
28
29
2
3
4
1
B
A