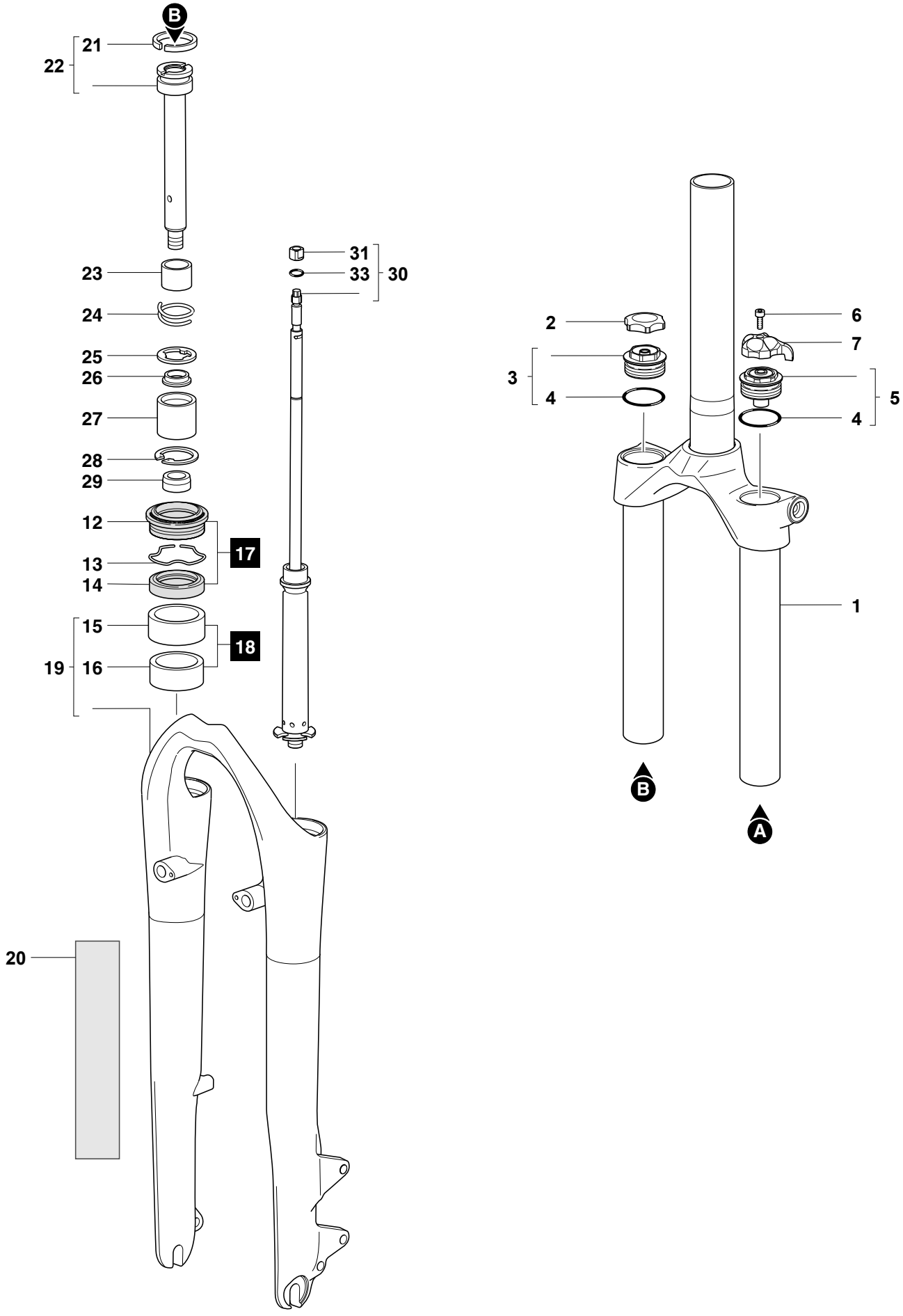
B
21
22
23
24
25
26
27
28
29
12
13
14
17
15
16
18
19
20
31
33
30
2
3
4
6
7
5
4
1
B
A