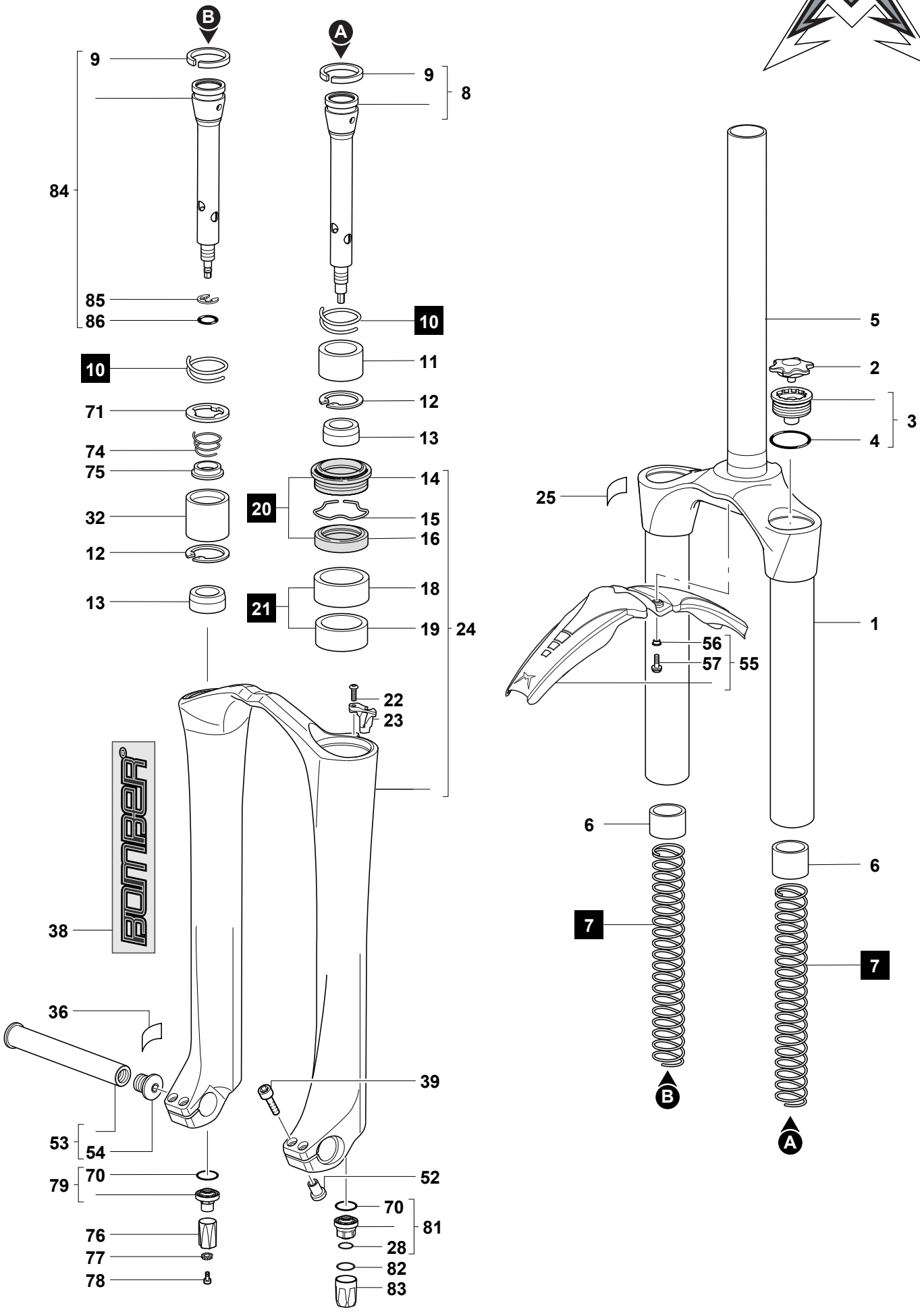
B
A
9
9
8
84
85
86
10
10
11
12
71
13
74
75
14
20
15
32
16
12
18
13
21
19
24
22
23
BOMBER
38
36
39
53
54
79
70
52
70
81
76
28
77
82
78
83
5
2
3
4
25
1
56
57
55
6
6
7
7
B
A