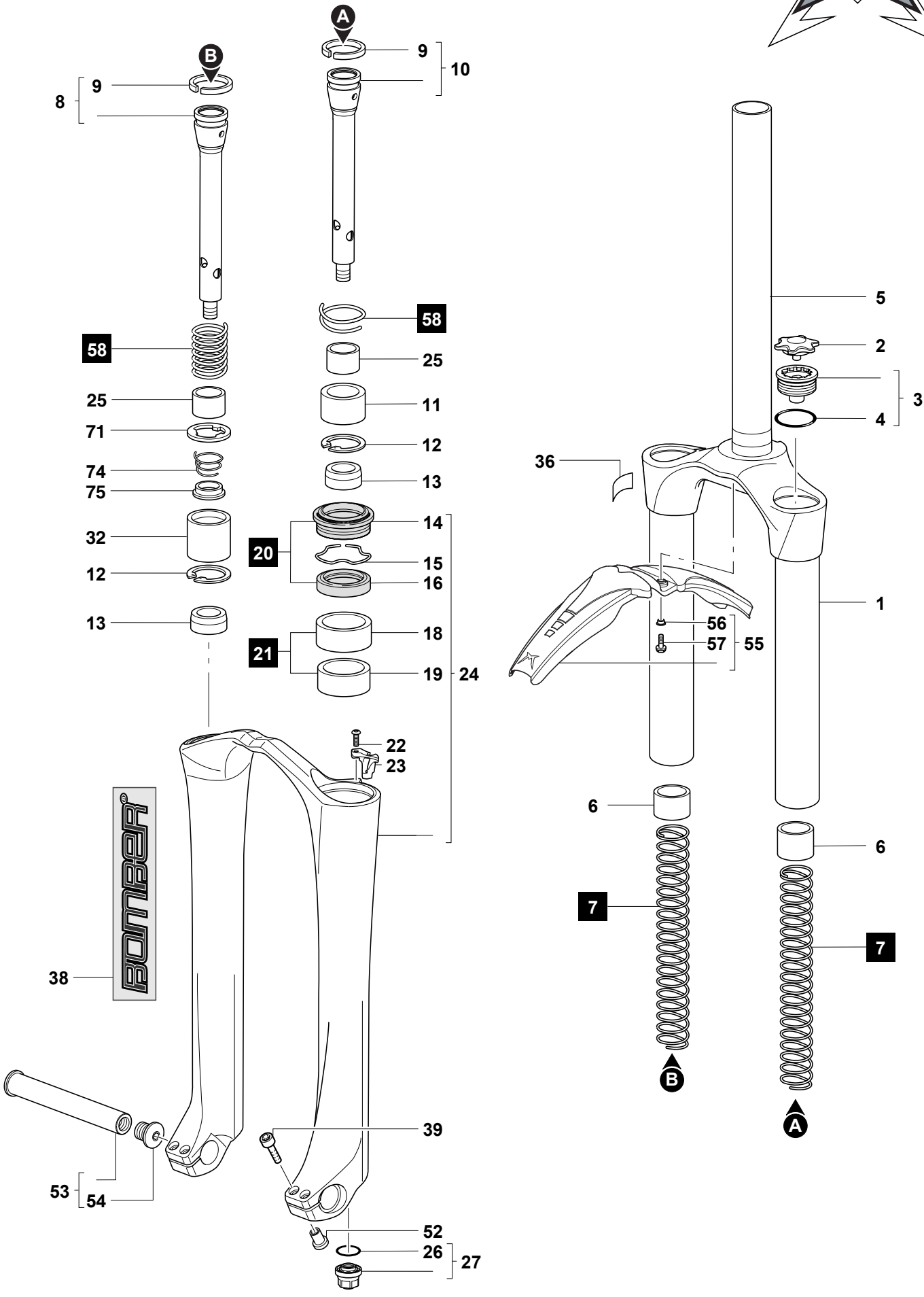
A
B
9
10
8
9
58
58
25
25
11
71
12
74
13
75
14
32
20
15
12
16
13
18
21
19
24
22
23
5
2
3
4
36
1
56
57
55
6
6
7
7
38
39
53
54
52
26
27