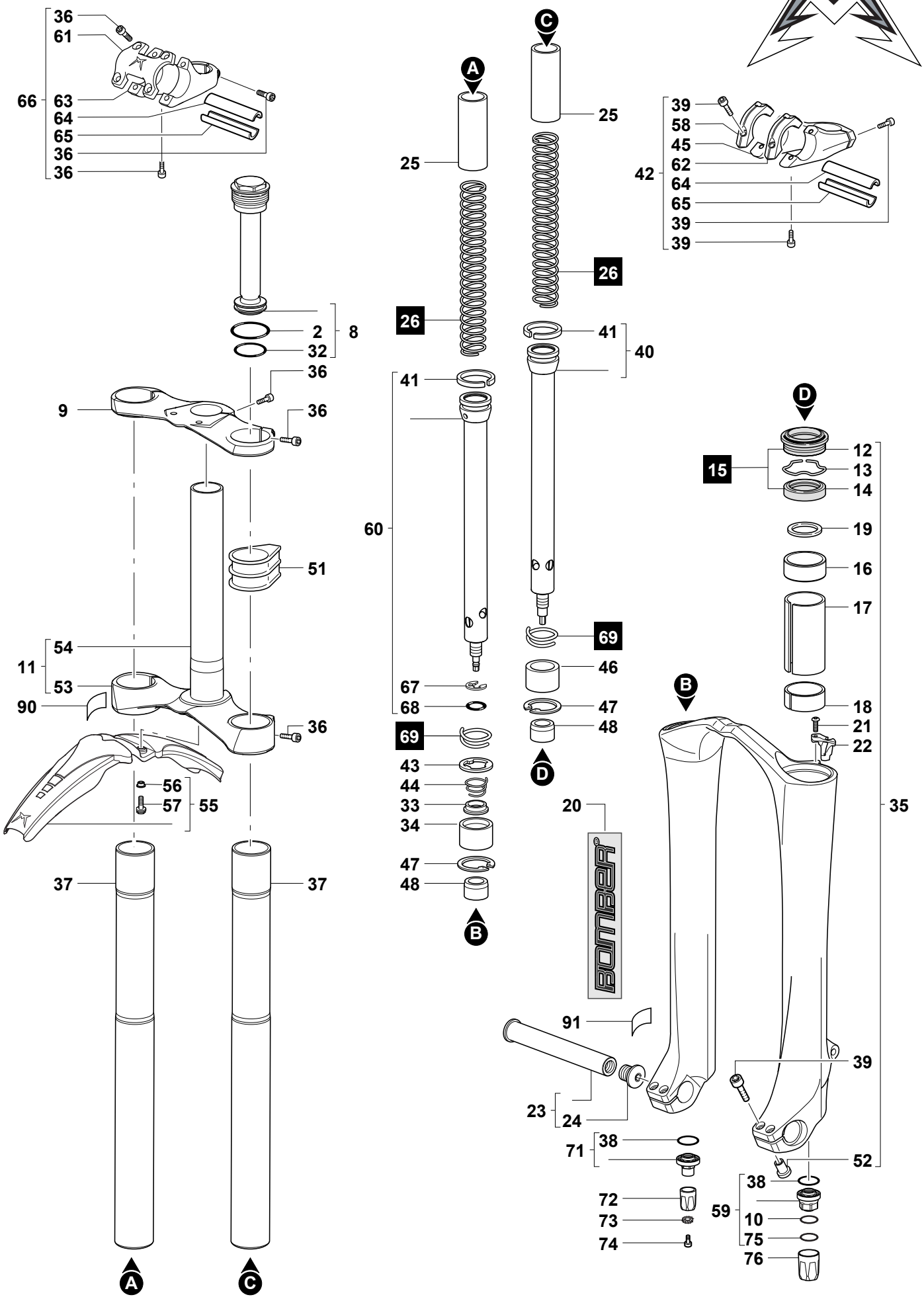
36
61
66
63
64
65
36
36
2
32
8
36
9
36
51
54
11
53
90
36
56
57
55
37
37
A
C
A
25
26
41
60
67
68
69
43
44
33
34
47
48
B
C
25
26
41
40
69
46
47
48
D
39
58
45
62
42
64
65
39
39
D
12
15
13
14
19
16
17
18
21
22
35
B
20
91
39
23
24
38
71
52
38
72
59
10
73
75
74
76