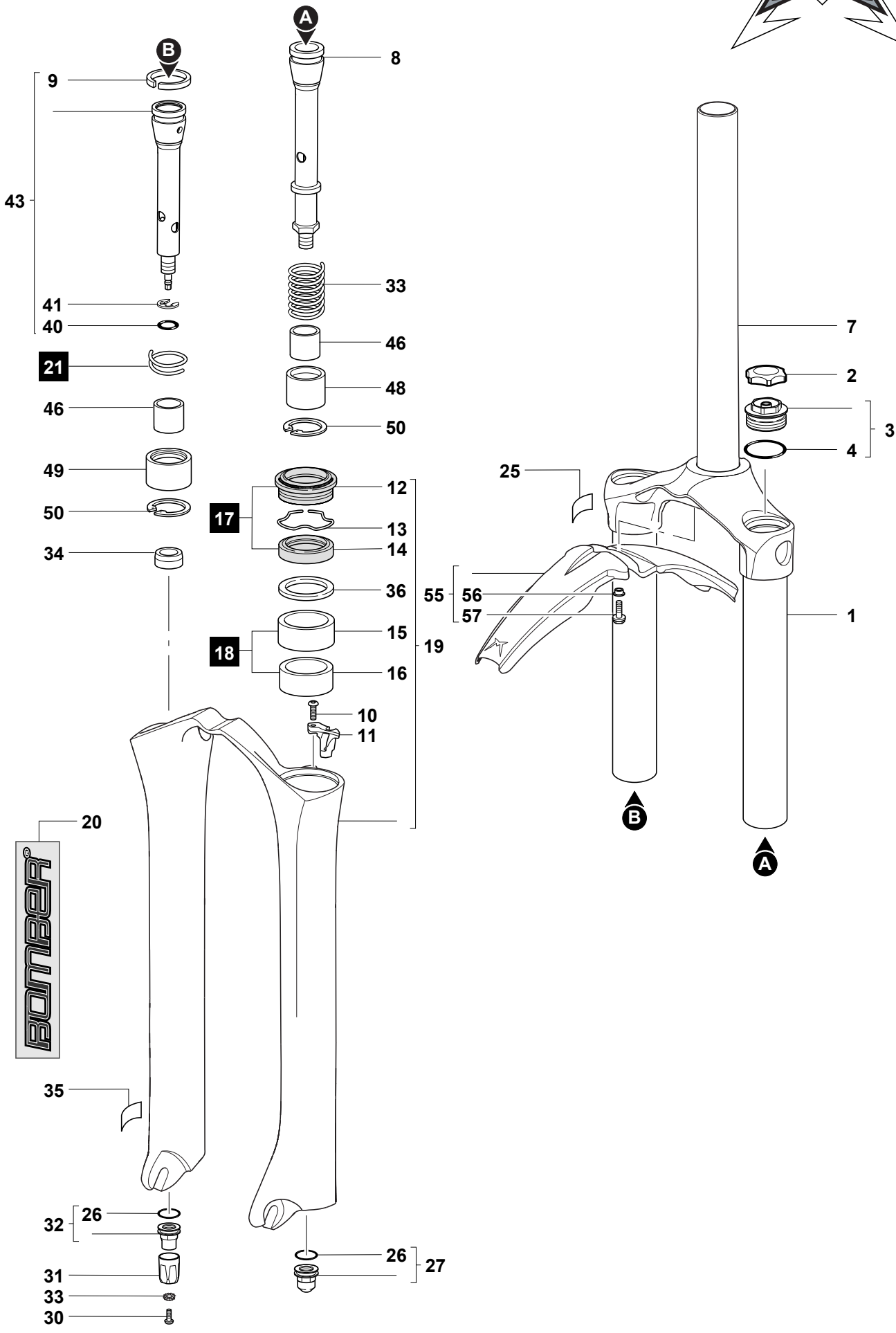
A
B
8
9
43
41
40
21
46
49
50
34
33
46
48
50
12
17
13
14
36
15
18
16
19
10
11
20
35
32
26
31
33
30
26
27
7
2
3
4
25
55
56
57
1
B
A