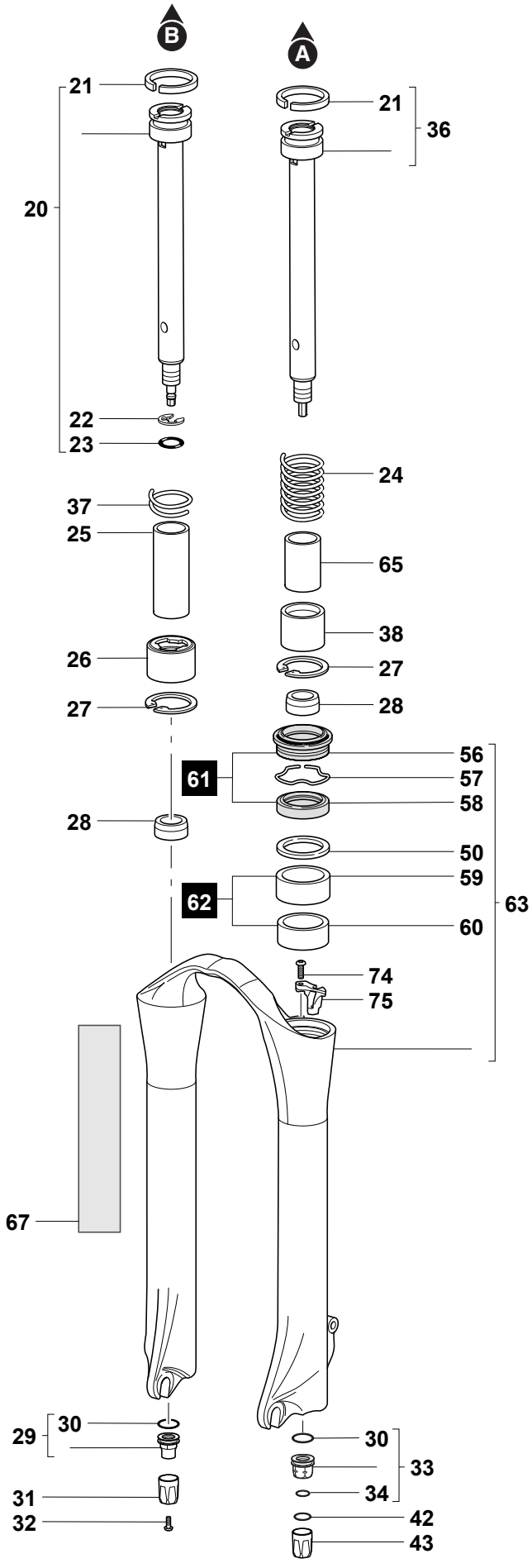
B
A
21
21
36
20
22
23
24
37
25
65
38
26
27
27
28
56
61
57
58
28
50
59
62
63
60
74
75
67
29
30
30
33
31
34
32
42
43

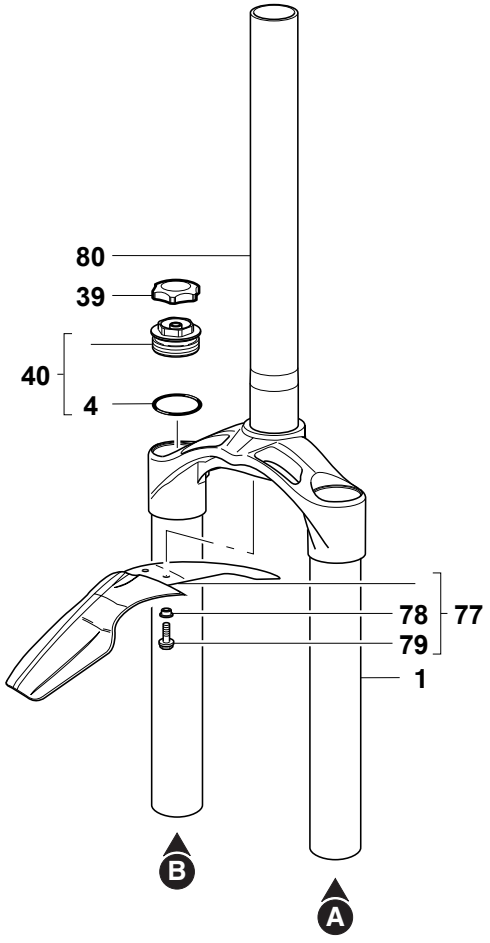
80
39
40
4
78
77
79
1
B
A