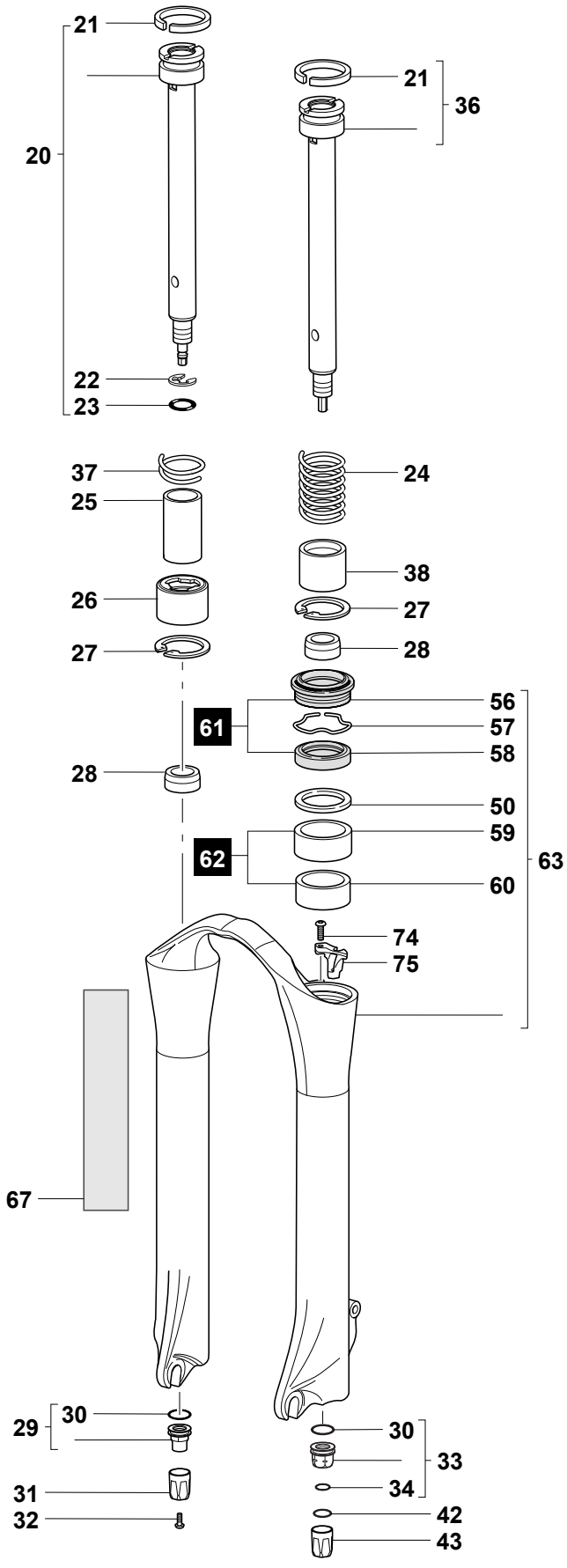
21
20
22
23
21
36
37
25
26
27
24
38
27
28
61
56
57
58
28
50
59
62
60
63
74
75
67
29
30
31
32
30
33
34
42
43

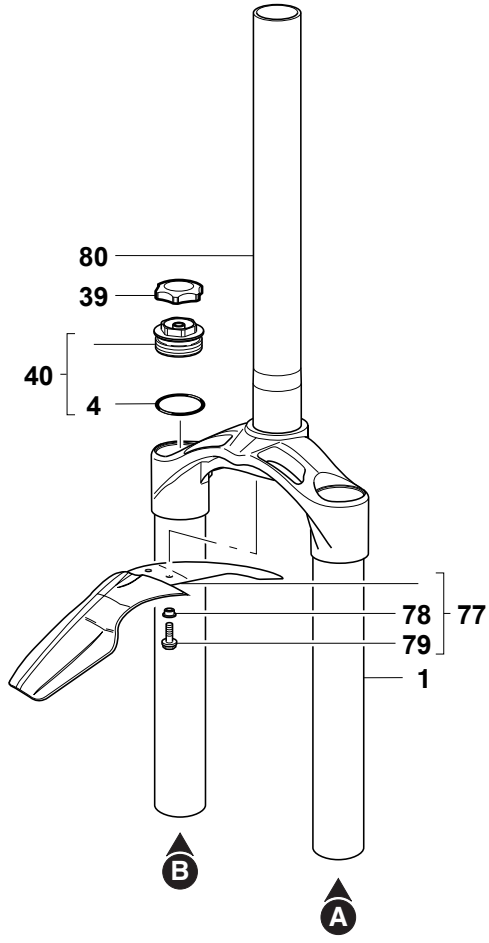
80
39
40
4
78
79
77
1
B
A