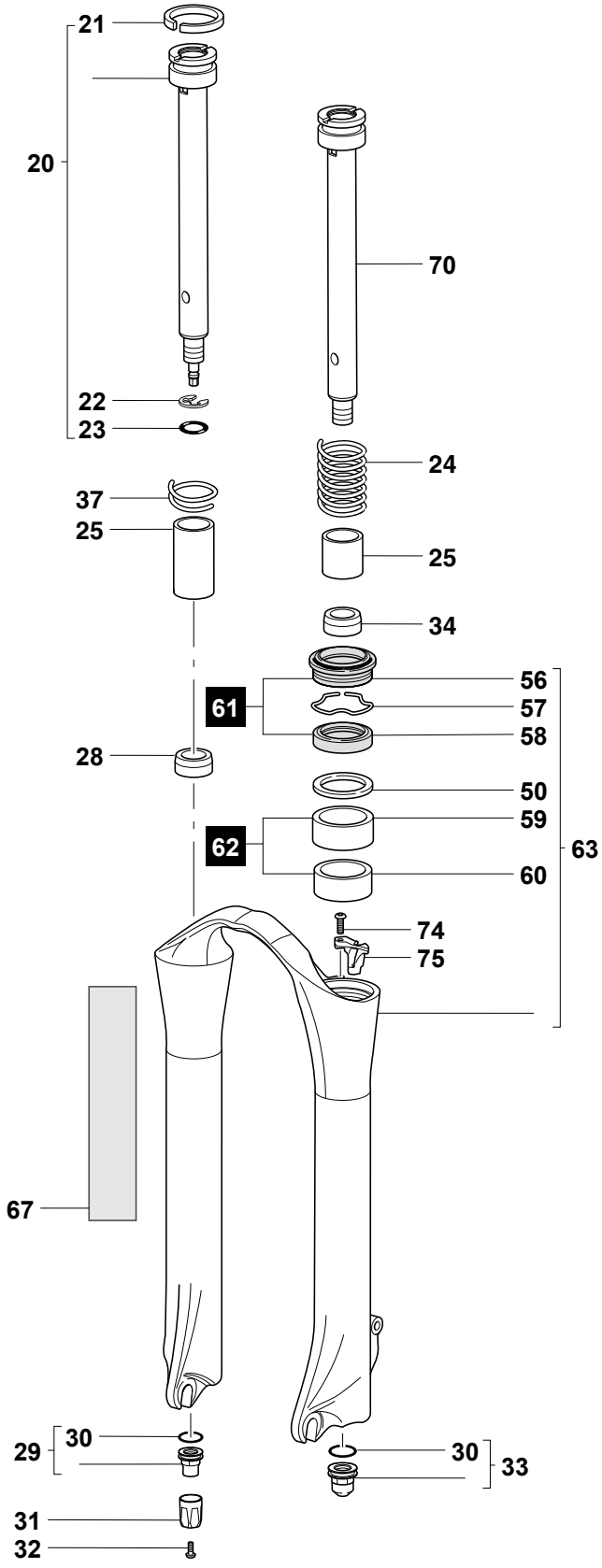
21
20
22
23
37
25
28
70
24
25
34
56
61
57
58
50
59
62
60
63
74
75
67
29
30
30
33
31
32

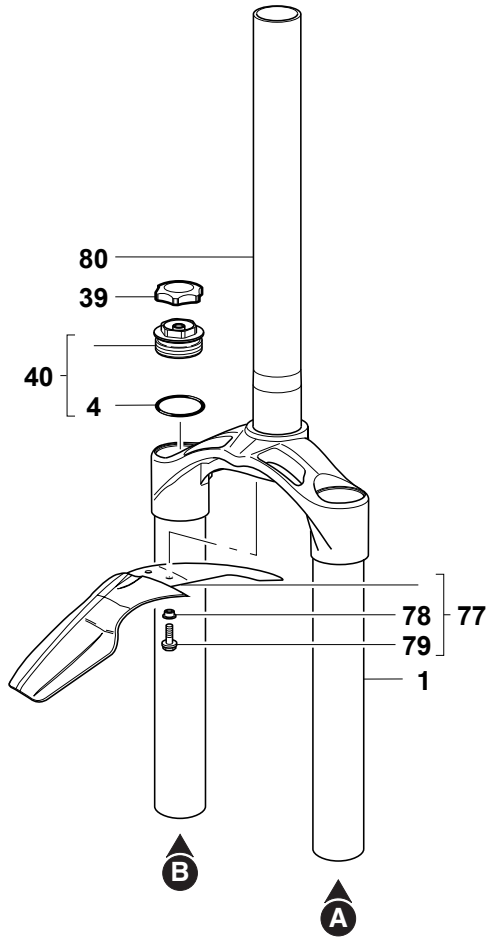
80
39
40
4
78
77
79
1
B
A