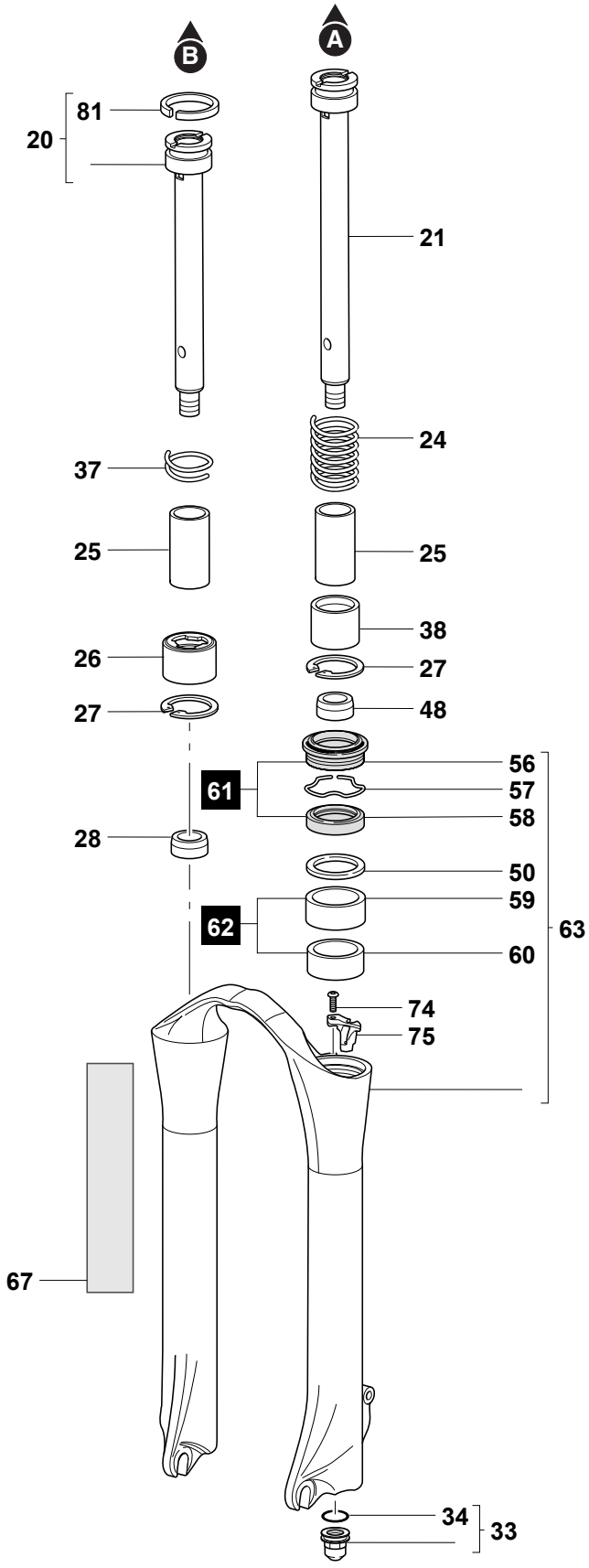
B
A
81
20
21
24
37
25
25
38
26
27
27
48
56
61
57
58
28
50
59
62
63
60
74
75
67
34
33

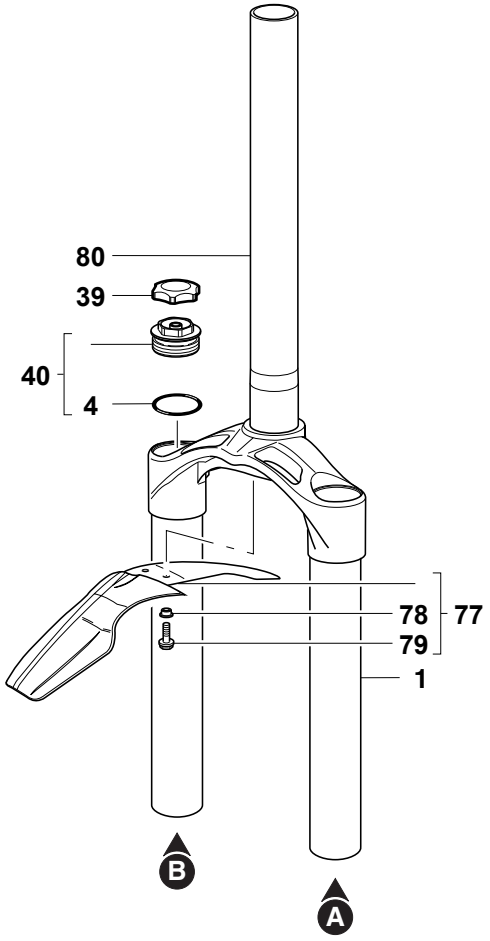
80
39
40
4
78
77
79
1
B
A