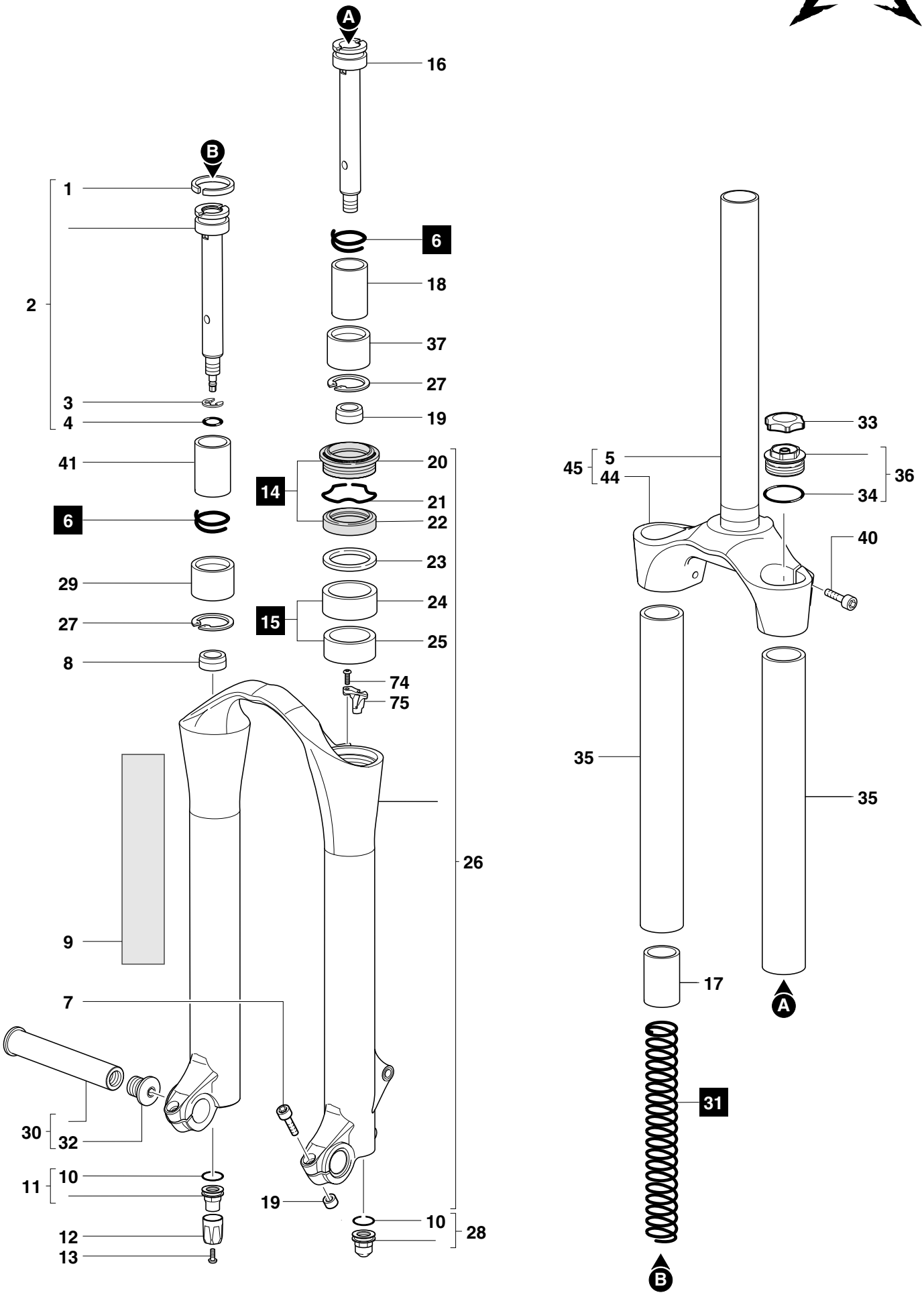
A
16
B
1
2
3
4
41
6
29
27
8
9
7
30
32
11
10
12
13
19
6
18
37
27
19
20
14
21
22
23
24
15
25
74
75
26
10
28
33
45
5
44
36
34
40
35
35
17
A
31
B