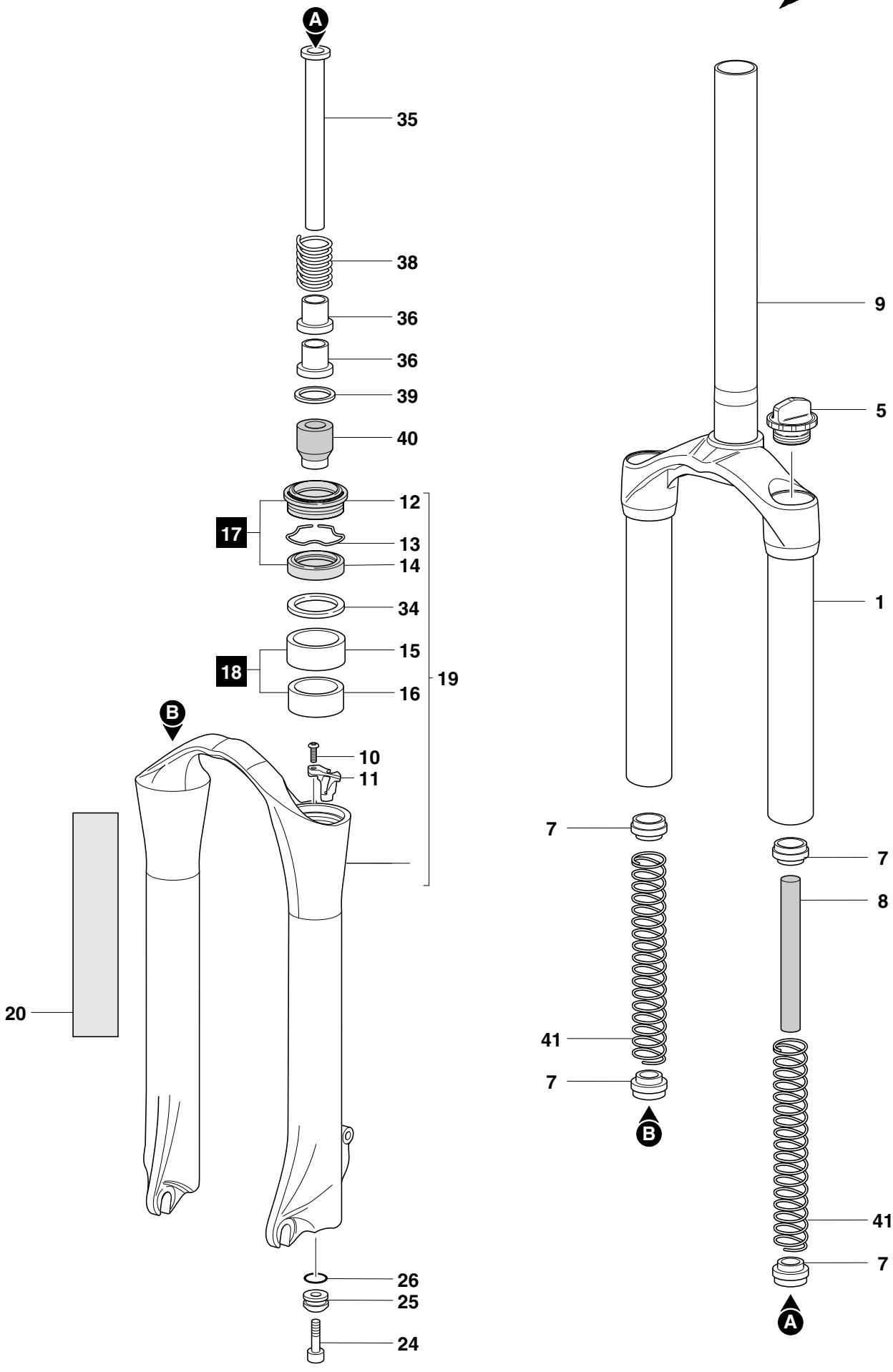
A
35
38
36
36
39
40
12
17
13
14
34
15
18
16
19
B
10
11
20
26
25
24
9
5
1
7
7
8
41
7
B
41
7
A