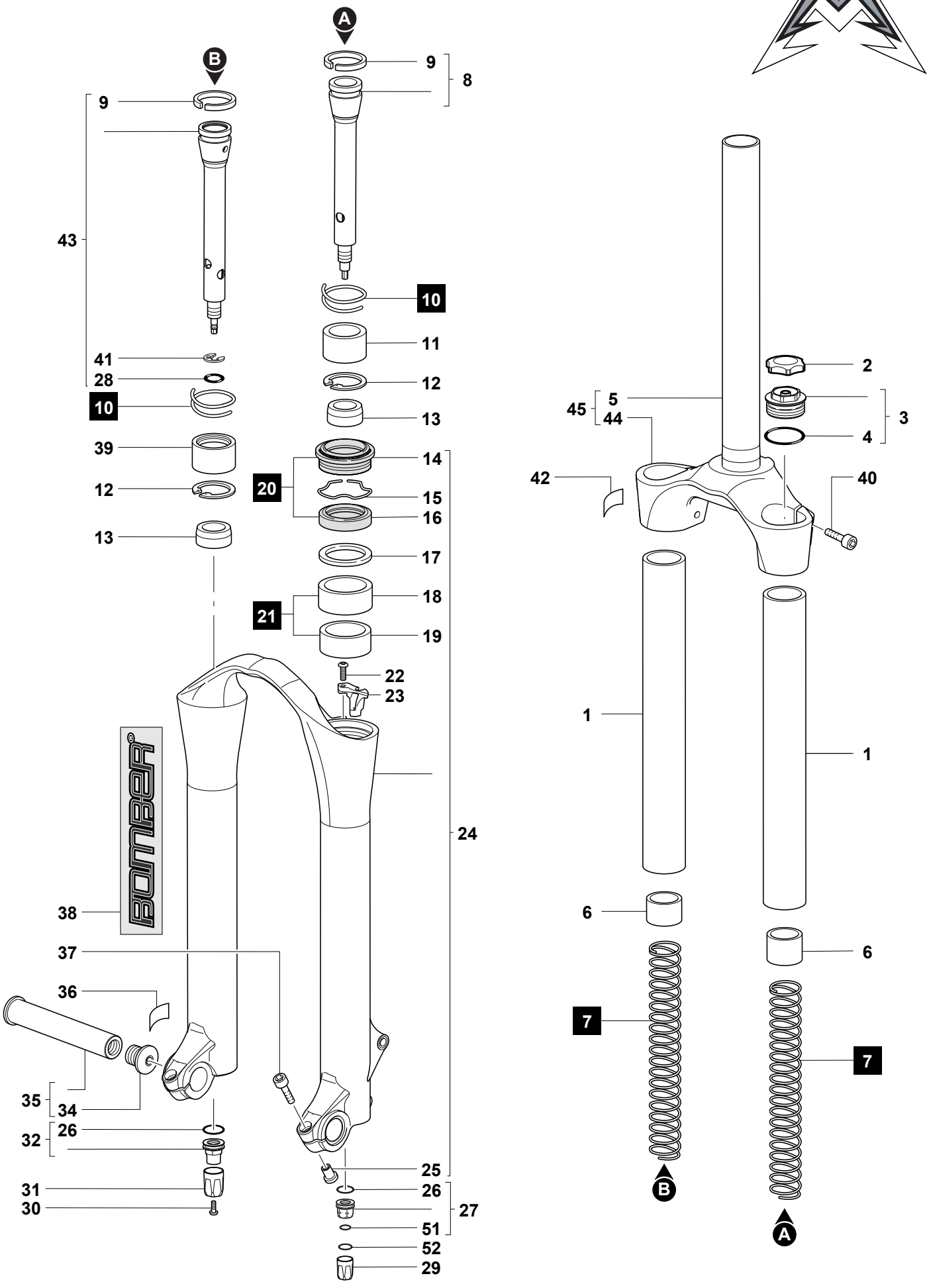
A
B
9
8
9
43
10
11
41
28
12
10
13
39
14
12
20
15
16
13
17
18
21
19
22
23
1
1
24
38
6
6
37
36
7
7
35
34
32
26
25
31
26
30
27
51
52
29
2
5
45
44
3
4
42
40