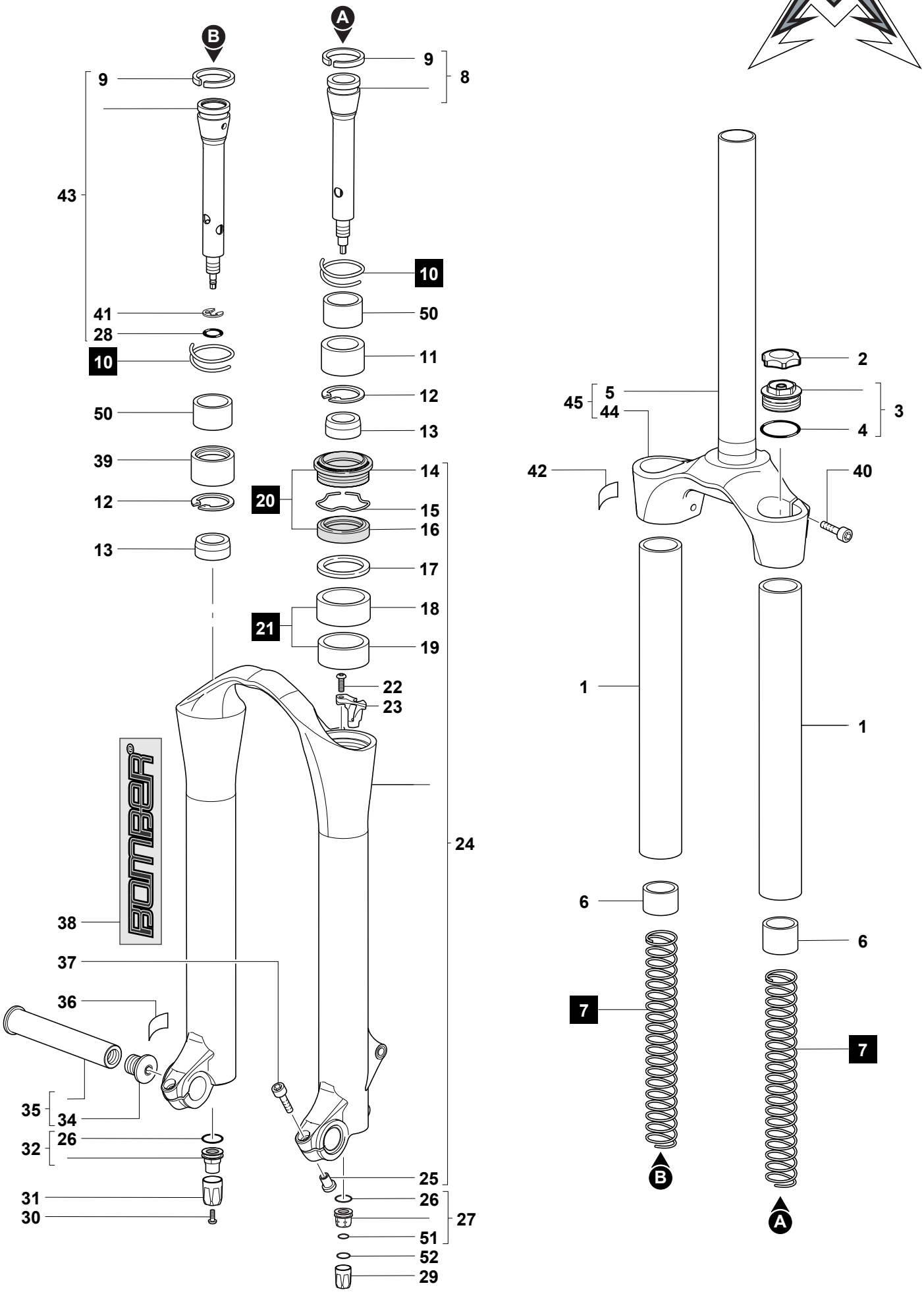
BOMBER
A
B
9
8
43
10
41
28
50
11
12
13
39
14
20
15
16
17
18
21
19
22
23
24
38
37
36
35
34
32
26
31
30
25
27
51
52
29
2
45
5
44
3
4
42
40
1
6
7