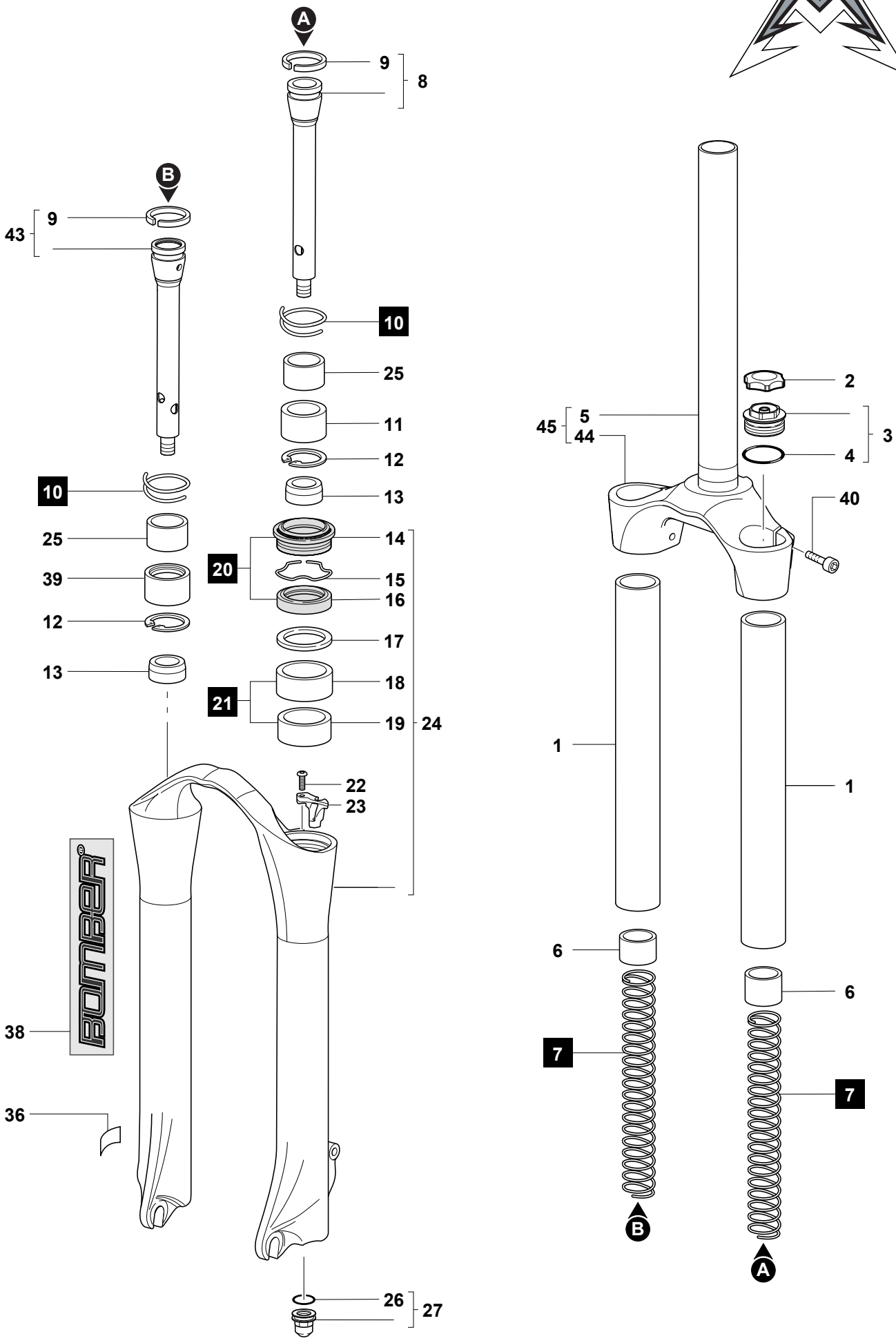
A
9
8
B
9
43
10
25
11
12
13
14
15
16
17
18
19
24
20
21
10
25
39
12
13
22
23
38
36
26
27
2
5
45
44
3
4
40
1
1
6
6
7
7
B
A