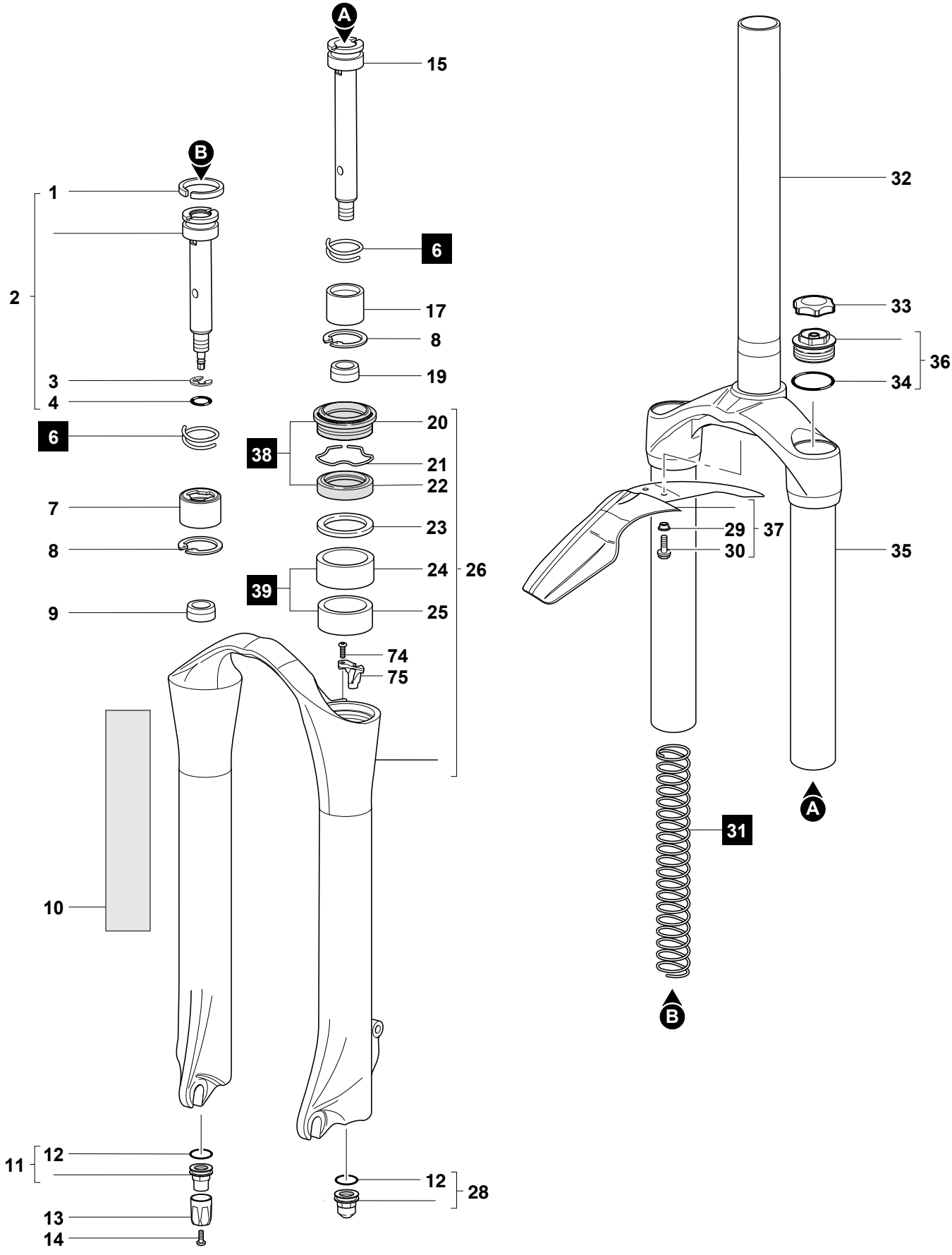
A
15
B
1
2
3
4
6
7
8
9
10
11
12
13
14
6
17
8
19
20
38
21
22
23
24
26
39
25
74
75
12
28
32
33
36
34
29
37
30
35
31
A
B