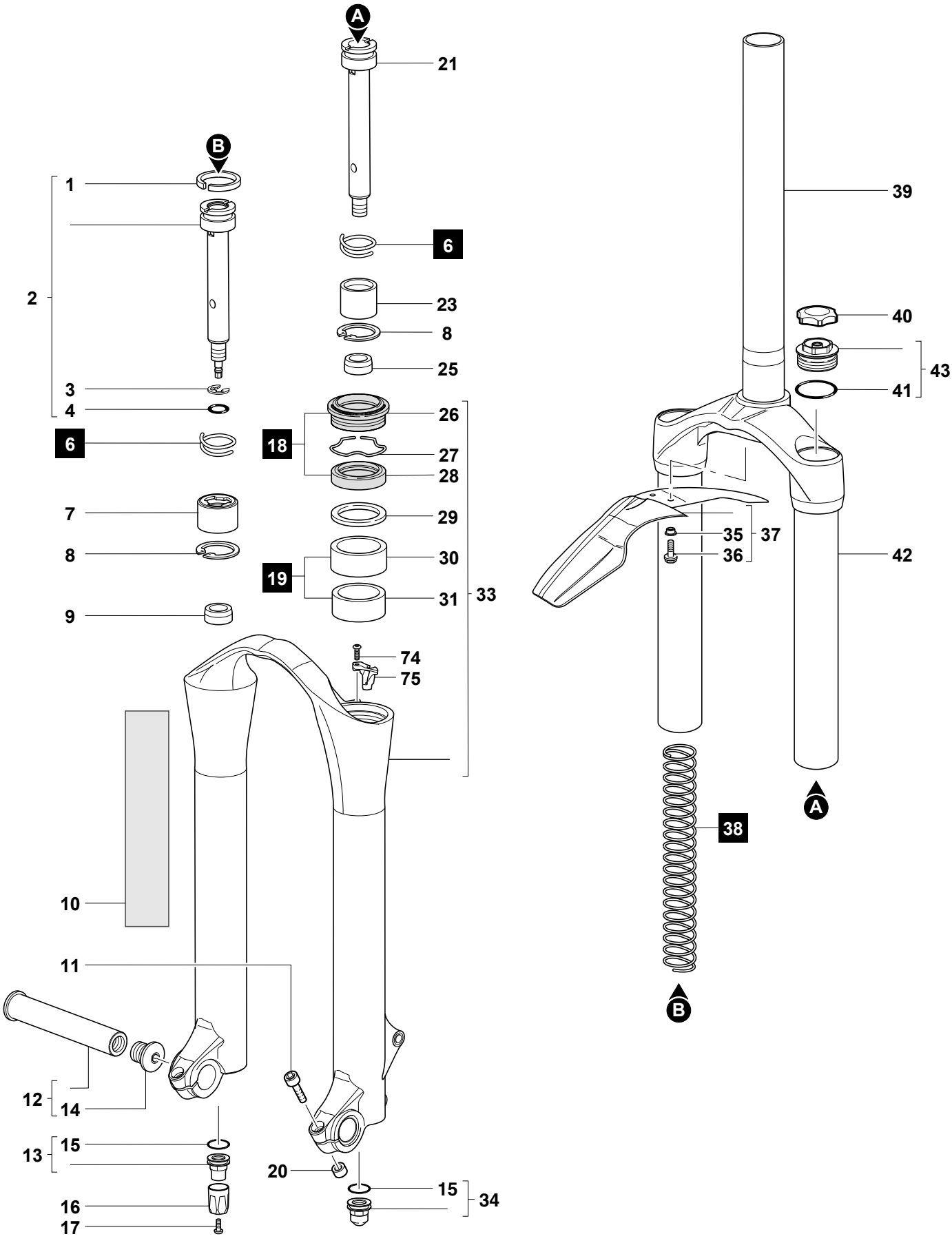
A
21
B
1
2
3
4
6
7
8
9
10
11
12
14
13
15
16
17
20
15
34
6
23
8
25
26
18
27
28
29
30
19
31
33
74
75
39
40
43
41
35
37
36
42
38
A
B