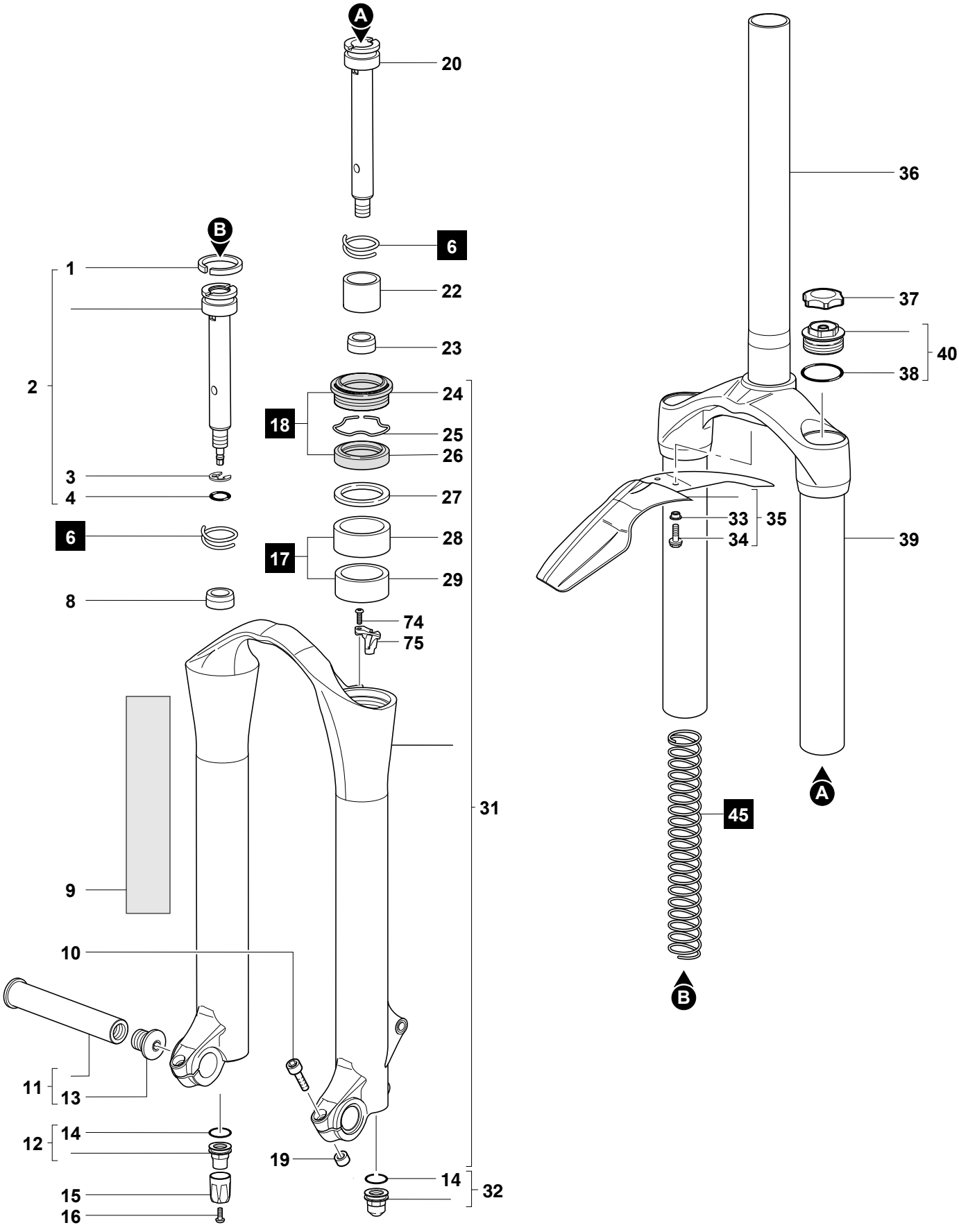
A
20
B
6
1
22
37
23
40
2
24
38
18
25
26
3
27
4
33
35
6
28
34
39
17
29
8
74
75
31
45
A
9
10
B
11
13
12
14
19
14
15
32
16