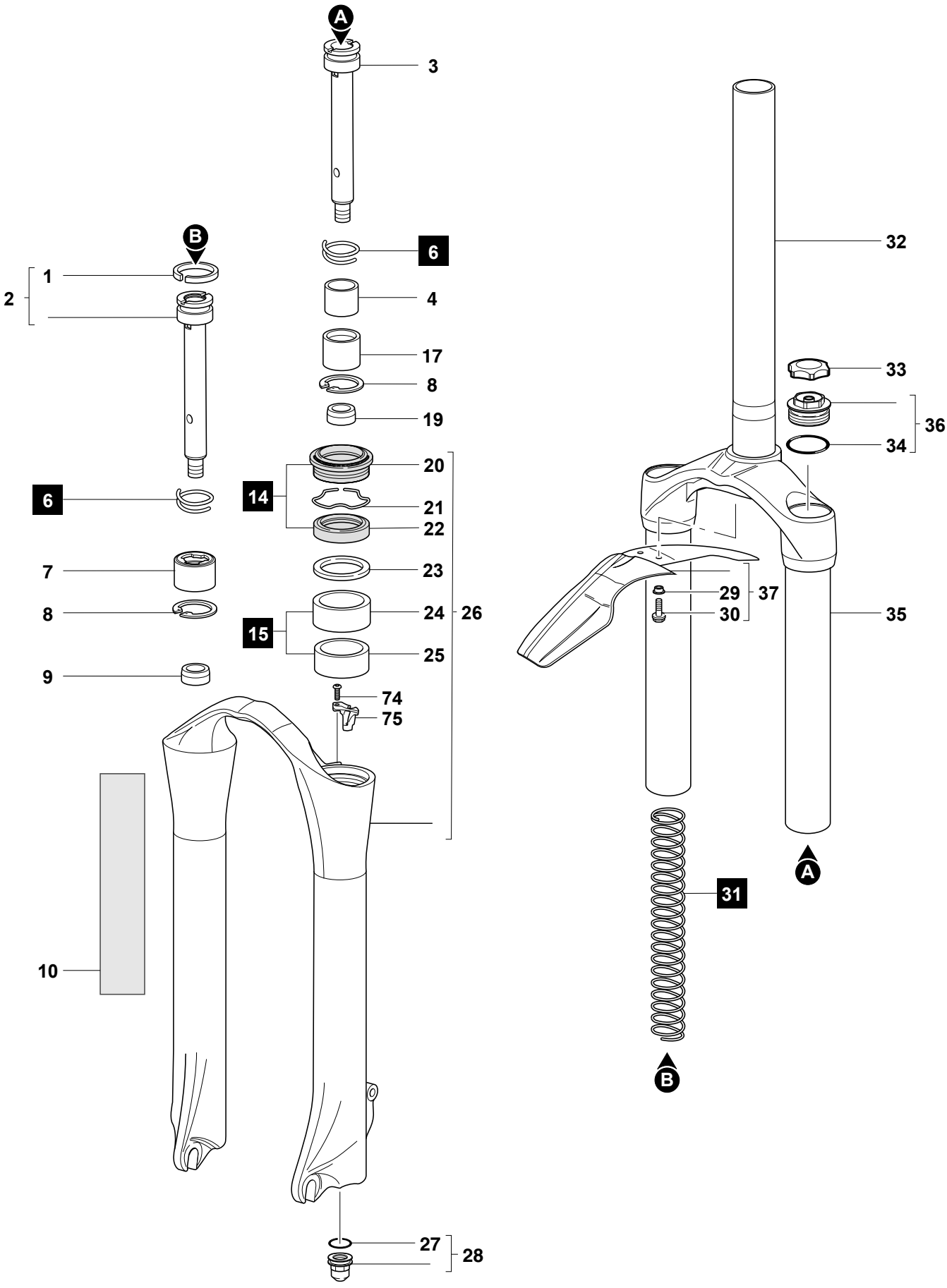
A
3
B
1
2
6
4
17
8
19
20
14
21
22
6
7
23
8
24
26
15
25
9
74
75
10
27
28
32
33
36
34
29
37
30
35
A
31
B