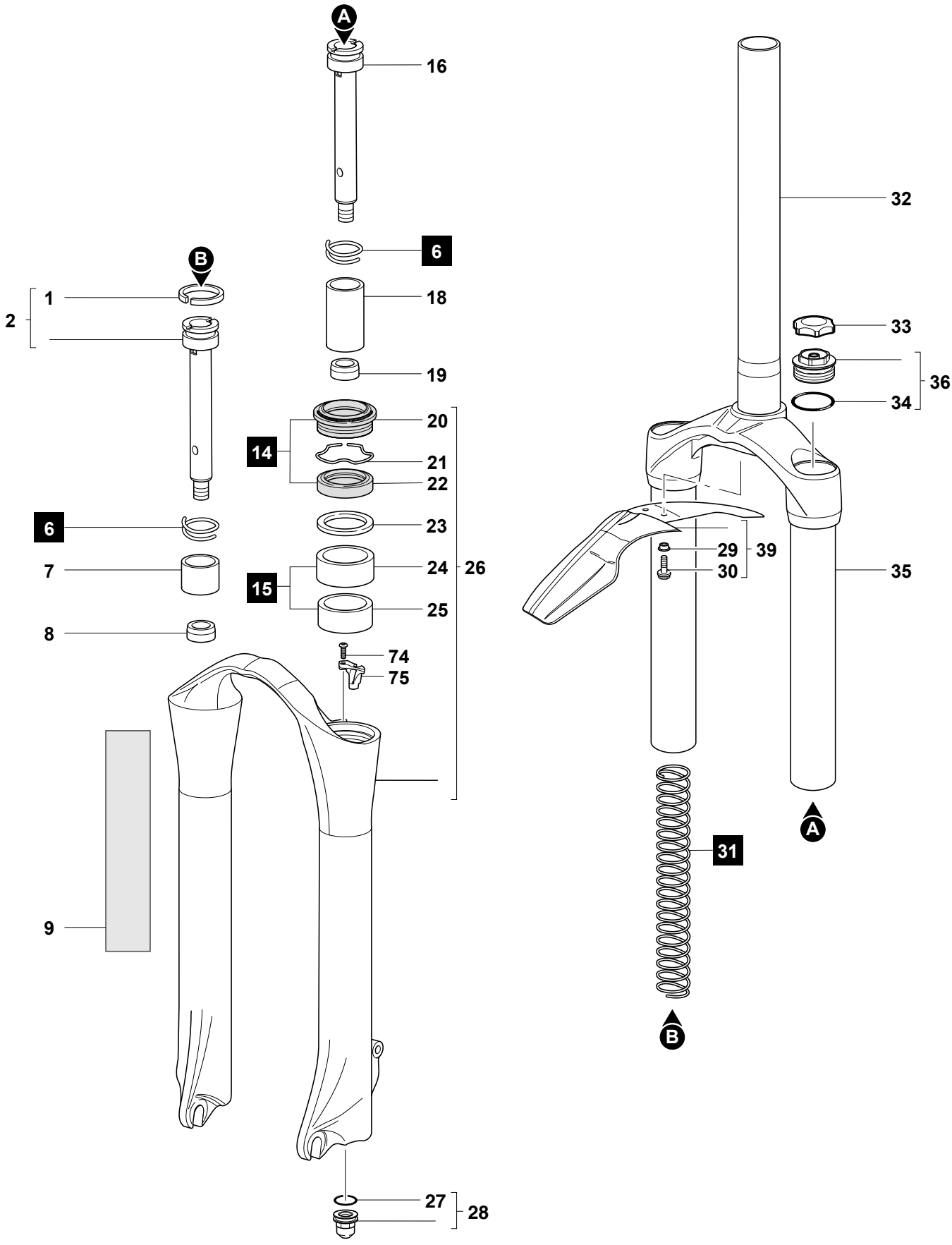
A
16
6
B
1
2
18
19
20
14
21
22
6
23
7
24
26
15
25
8
74
75
9
27
28
32
33
36
34
29
39
30
35
31
A
B