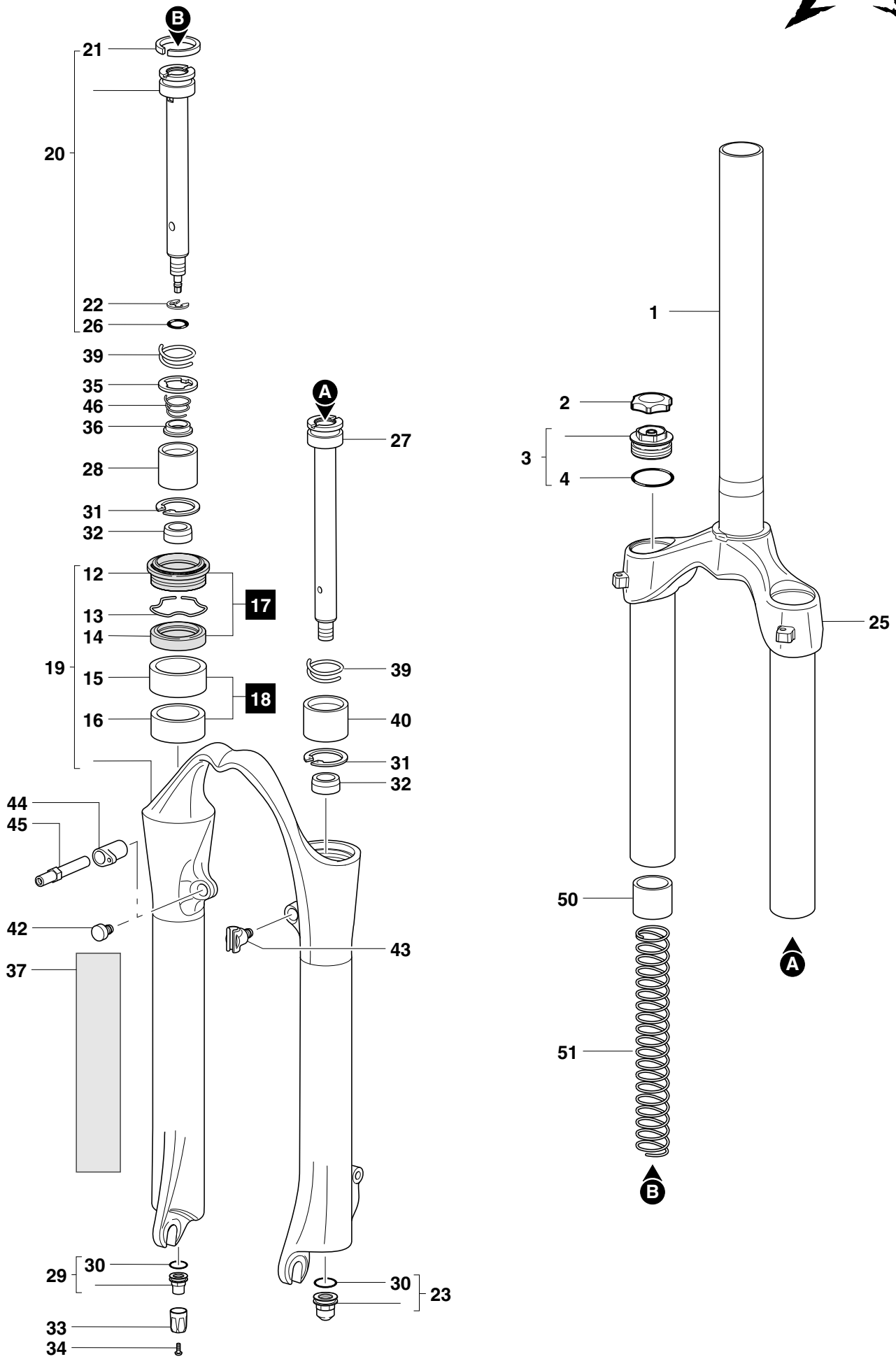
B
21
20
22
26
39
35
46
36
28
31
32
12
13
14
17
19
15
18
16
44
45
42
37
29
30
33
34
A
27
39
40
31
32
43
30
23
1
2
3
4
25
50
51
A
B