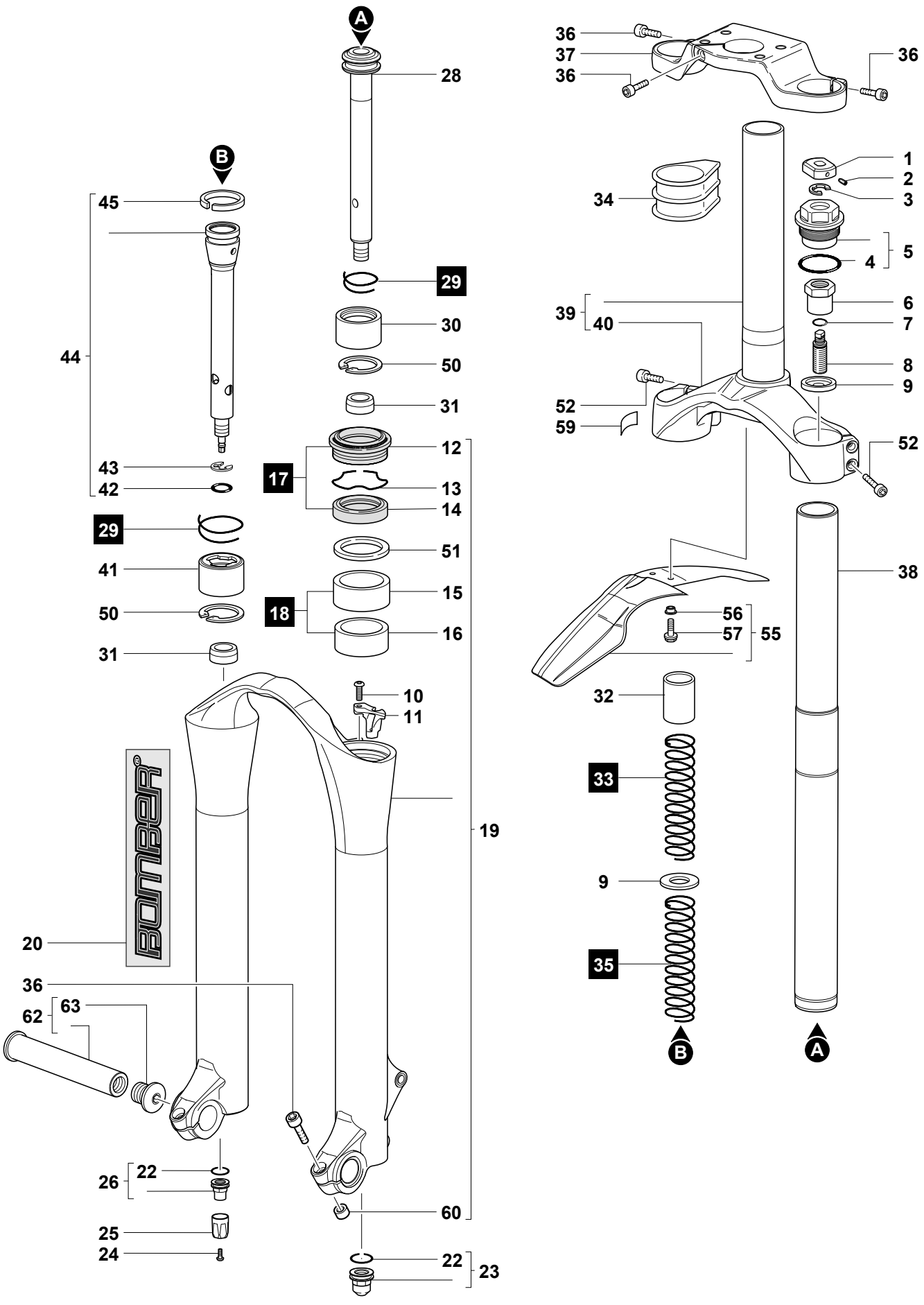
A
28
B
45
44
29
30
50
31
12
17
13
14
43
42
29
51
41
15
18
50
16
31
10
11
19
20
36
63
62
22
26
60
25
24
22
23
36
37
36
36
1
2
3
34
5
4
6
39
40
7
8
9
52
59
52
38
56
57
55
32
33
9
35
B
A