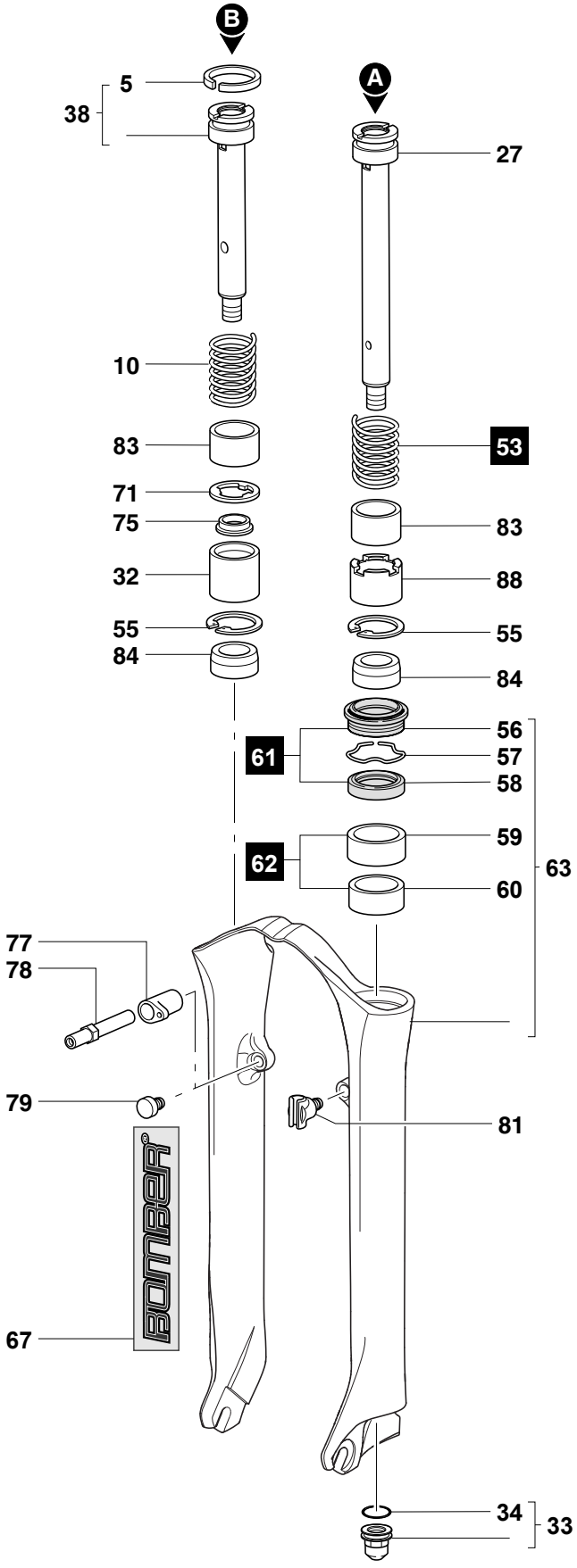
B
A
5
38
27
10
53
83
71
75
83
32
88
55
55
84
84
56
61
57
58
59
62
63
60
77
78
79
81
BOMBER®
67
34
33

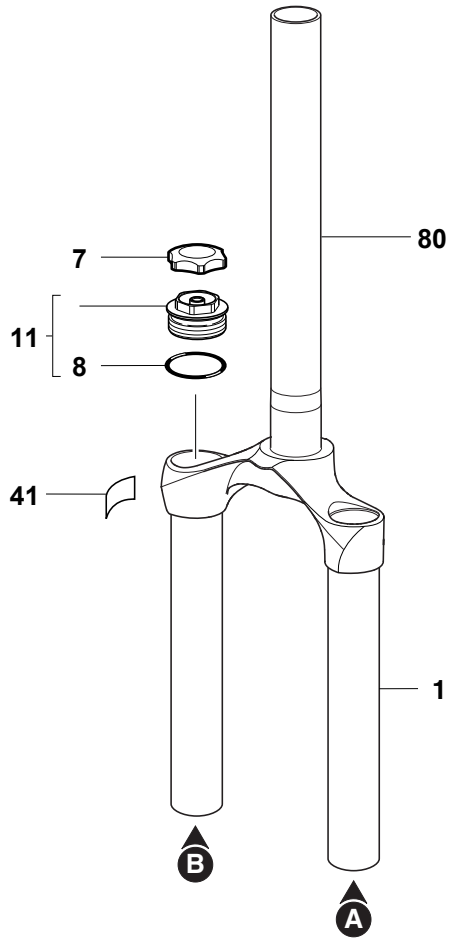
80
7
11
8
41
1
B
A