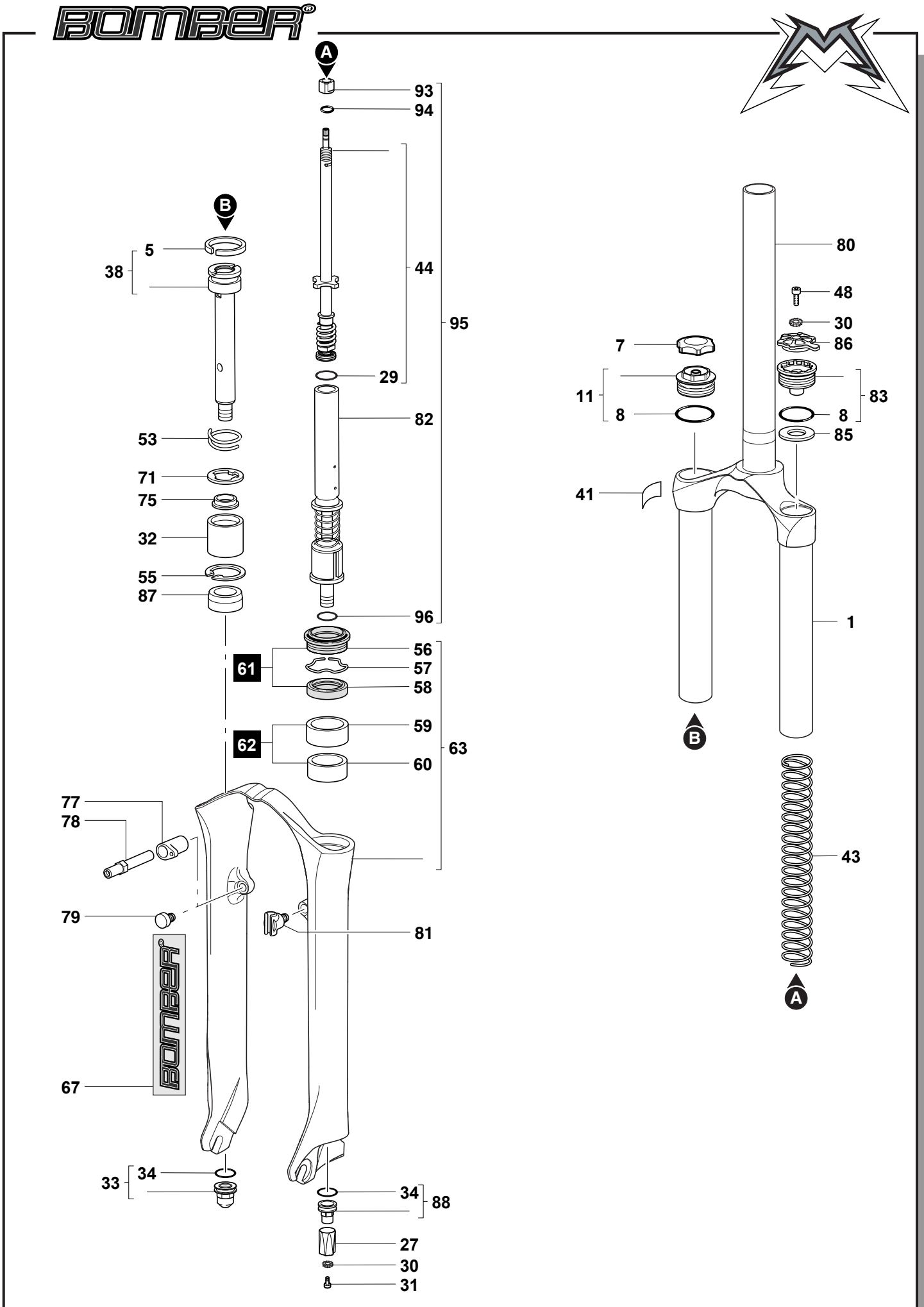
A
93
94
B
5
38
44
95
29
82
53
71
75
32
55
87
96
56
61
57
58
59
62
60
63
77
78
79
81
67
33
34
34
88
27
30
31
80
48
30
86
7
11
8
83
8
85
41
1
B
43
A